PHONIC

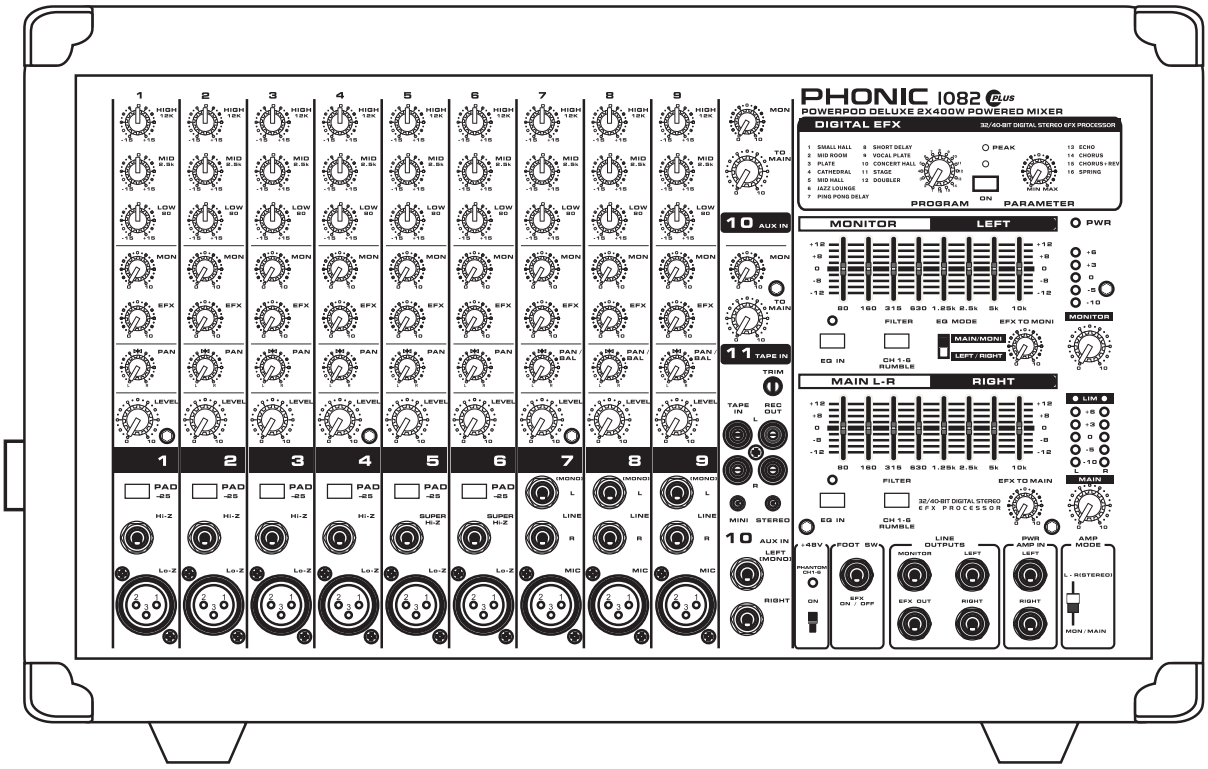

WWW.PHONIC.COM

POWERPOD 1082 PLUS

☐ English ☐ Deutsch ☐ Español ☐ Français ☑ Português ☐ 日本語 ☐ 简体中文

POWERPOD 620 PLUS / POWERPOD 620 R
POWERPOD 740 PLUS
POWERPOD 740 R / POWERPOD 740 FR
POWERPOD 780 PLUS
POWERPOD 1062 PLUS
POWERPOD 1062 R / POWERPOD 1062 FR
POWERPOD 1082 PLUS
POWERPOD 1082 R / POWERPOD 1082 FR

☐ User's Manual
☐ Benutzerhandbuch
☐ Manual del Usuario
☐ Mode d'emploi
☑ Manual do Usuário
☐ ユーザーズマニュアル
☐ 使用手册

English
Deutsch
Español
Français
Português
日本語
简体中文

POWERPOD 620 PLUS / POWERPOD 620 R
POWERPOD 740 PLUS
POWERPOD 740 R / POWERPOD 740 FR
POWERPOD 780 PLUS
POWERPOD 1062 PLUS
POWERPOD 1062 R / POWERPOD 1062 FR
POWERPOD 1082 PLUS
POWERPOD 1082 R / POWERPOD 1082 FR

MIXERS AMPLIFICADOS

PORTUGUÊS I

APÊNDICE II

V1.0 07/29/2011

MANUAL DO USUÁRIO

CONTEÚDO

INTRODUÇÃO 1
RECURSOS 1
AJUSTES BÁSICOS 2
- Inicio 2
- Ajuste de Canais 2

FAZENDO CONEXÕES 2
- Canais de Entradas 2
- Seção Master 3
- Painel Ttraseiro 4

CONTROLES E AJUSTES 5
- Painel Ttraseiro 5
- Controles dos Canais 5
- Processador Digital de Efeitos 6
- Seção Master 6

GRAVAÇÃO 8
FEEDBACK SILENCER 9
ESPECIFICAÇÕES 10

APÊNDICE

TABELA DE EFEITOS DIGITAIS 1
APLICAÇÕES 2
DIMENSÕES 7
DIAGRAMA DE BLOCO 8

A Phonic reserva-se o direito de alterar ou melhorar qualquer informação deste documento sem aviso prévio.

INSTRUÇÕES DE SEGURANÇA

O aparelho não deve ser exposto ao contato com líquidos e nem pode servir como apoio a recipientes contendo qualquer tipo de líquido. O conector do cabo de força ou fonte de alimentação é usado para a conexão e desconexão do aparelho na tomada elétrica.

ATENÇÃO: Não posicione o aparelho em locais onde o acesso ao conector de força ou tecla liga/desliga seja dificultado. Mantenha estes acessíveis.

1. Leia estas instruções antes de operar a unidade.
2. Mantenha estas instruções para referências futuras.
3. Siga todos os avisos para garantir a operação em segurança.
4. Siga as instruções contidas neste documento.
5. Não utilize este aparelho perto de água ou em locais úmidos.
6. Limpe usando apenas um pano seco e macio. Não utilize limpadores em aerosol, ou líquidos. Retire o aparelho da tomada antes de efetuar qualquer tipo de limpeza.
7. Não obstrua as aberturas de ventilação. Instale de acordo com o recomendado pelo fabricante.
8. Não instale o aparelho perto de fontes de calor, tal como radiadores, fogões, amplificadores e outros aparelhos que produzam calor.
9. Não inutilize o dispositivo de segurança dos cabos polarizados e do cabo de três pinos. O cabo polarizado possui duas lâminas sendo uma, mais grossa que a outra. O cabo de três pinos possui o pino central para segurança. Se o conector proporcionado não entra em sua tomada, consulte um eletricista para o uso de adaptadores ou a troca da tomada.
10. Proteja o cabo de força de ser pisado ou pinçado, principalmente no conector e no ponto onde o cabo sai do aparelho.
11. Use apenas acessórios especificados pelo fabricante.
12. Use somente estantes, carrinhos, tripés ou suportes que sejam especificados pelo fabricante ou que acompanhem o produto. Ao usar estes, assegure-se de tomar o devido cuidado na movimentação para evitar queda do conjunto e possível dano físico.

13. Desconecte o aparelho da tomada durante tempestades elétricas ou quando não for usá-lo por longos períodos.
14. Sempre encaminhe seu aparelho à uma assistência técnica autorizada. O conserto é necessário sempre que o aparelho tenha sido danificado de qualquer forma, tal como problemas na fonte de alimentação, cabo de força, infiltração de líquidos ou objetos, exposição do aparelho à chuva ou umidade ou caso tenha sido sofrido alguma queda.

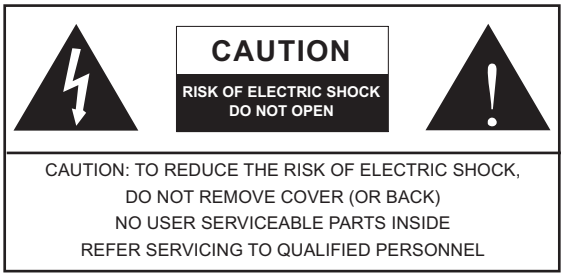

O símbolo do raio dentro de um triângulo representa o risco de voltagem perigosa, não isolada, que pode ter magnitude suficiente para produzir um choque elétrico severo em pessoas.

O ponto de exclamação dentro de um triângulo alerta o usuário sobre a presença de informações importantes de operação e manutenção (assistência) no manual que acompanha o aparelho.

ALERTA: Para reduzir o risco de choque elétrico ou fogo, não exponha este aparelho à chuva ou à umidade.

CUIDADO: O uso de controles, ajustes ou a execução de procedimentos que não sejam os especificados neste manual podem resultar em danos físicos e exposição à radiação que pode causar danos à saúde.

INTRODUÇÃO

Obrigado por adquirir um produto da Phonic Corp, o mixer amplificado Powerpod. Desde seu lançamento, a linha Powerpod tem superado outros mixers amplificados devido aos recursos que apresenta. Com ruído ultra-baixo, capacidade de aceitar sinais mais altos, níveis de saída excepcionais, habilidade de rotinas de sinal simplificadas e controles ultra suaves, os mixers Powerpod 620, 740, 780, 1062 e 1082 modelos proporcionam um nível de confiabilidade não encontrado em produtos de sua classe. Sabemos o quanto você deseja iniciar os trabalhos com seu novo mixer. Porém, antes de fazer isto, recomendamos uma leitura completa e atenta deste manual. Aqui, é possível encontrar informações e diagramas que lhe serão úteis para tirar o máximo da capacidade do produto. Leia atentamente e siga as instruções e depois guarde este manual em local seguro para fácil acesso em caso de uma necessidade futura.

RECURSOS

Powerpod 620 Plus / 620 FR / 620 R

- 100W + 100W / amplificador de 4 Ohms para as saídas main 1 / main 2 ou main/monitor (Bridge mono, 200W / 8 Ohms)
- Processador de efeitos estéreo digital de 32-bits com 16 programas e foot switch
- Equalizadores gráficos estéreo de 7 bandas
- 6 entradas balanceadas de Mic via conectores XLR
- 8 entradas de linha via conectores de 1/4”
- 2 entradas tipo Super Hi-Z otimizadas para a entrada direta de guitarras ou violões elétricos ou baixos
- 2 limitadores embutidos
- Equalização de canal de 2 bandas
- Controle de Pad nos canais 1 a 4
- Envios de Monitor e efeito em cada canal de entrada
- 1 entrada Auxiliar
- Phantom Power de +48V
- Saída de gravação com controle de nível
- Voltagem principal chaveável entre 115VAC e 230VAC

Powerpod ‘R’ Models Add:

- USB recorder and playback device for capturing all performances with ease

Powerpod ‘FR’ Models Add:

- Built-in one-touch feedback elimination circuitry for destroying feedback in live performances
- USB recorder and playback device for capturing all performances with ease

Powerpod 740 Plus / 740 FR / 740 R / 780 Plus

- Powerpod 740 Plus: 200W + 200W/amplificador de 4 Ohms para as saídas main L & R ou main / monitor (Bridge mono, 400W / 8 Ohms)
- Powerpod 780 Plus: 300W + 300W / amplificador de 4 Ohms para as saídas main L & R ou main / monitor
- Processador de efeitos digitais de 24-bits com 16 programas e foot switch
- Equalizadores gráficos duplos de 7 bandas com seletor In / Out para a saída main (estéreo)/monitor ou main L/R
- 7 entradas de microfone balanceadas via conectores XLR jacks
- 10 entradas de linha via conectores de 1/4”
- 2 entradas tipo Super Hi-Z otimizadas para conexão de guitarras, violões elétricos ou baixos
- 2 limitadores embutidos
- Filtros de Rumbling nas entradas de microfone
- Equalizadores de canais de 3 bandas
- Controle de Pad nos canais 1 a 4
- Envios de Monitor e efeitos em cada canal de entrada
- 1 entrada auxiliar
- Phantom power de +48V
- Saída de gravação com controle de nível
- Voltagem chaveável entre 115VAC e 230VAC

Powerpod 1062 Plus / 1062 FR / 1062 R
Powerpod 1082 Plus / 1082 FR / 1062 R

- Powerpod 1062 Plus: 300W + 300W / amplificador de 4 ohms para as saídas main L & R ou main / monitor
- Powerpod 1082 Plus: 400W + 400W / amplificador de 4 ohms para as saídas main L & R ou main / monitor
- Processador de multi efeitos estéreo digitais de 24-bits com 16 programas, um controle de parâmetro, controle de tap e foot switch
- Equalizador gráfico duplo de 10 bandas com seletores In / Out nas saídas main (estéreo)/monitor ou main L/R
- 9 entradas balanceadas de microfone via conectores XLR
- 12 entradas de linha via conectores de 1/4”
- 2 entradas tipo Super Hi-Z otimizadas para entrada direta de guitarras, violões elétricos e baixos
- 2 limitadores embutidos
- Filtros de Rumbling nas entradas de mic
- Equalizador de 3 bandas por canal
- Controle de Pad nos canais 1 a 6
- Envios de Monitor e efeito em cada canal de entrada
- Entrada auxiliar estéreo
- Phantom Power de +48V
- Saída de gravação com controle de nível
- Voltagem principal chaveável entre 115VAC e 230VAC

AJUSTE BÁSICO

Inicio

1. Desligue qualquer forma de alimentação ao seu mixer Powerpod. Para se assegurar disto, retire o cabo da tomada e do produto.
2. Todos os controles deslizantes (faders) e controles de nível devem ser colocados nos valores mínimos para assegurar que nenhum som seja enviado para as saídas ao ligar o produto. Os níveis devem ser ajustados para o ponto de operação após ligar o mixer apenas.
3. Conecte todos os instrumentos e equipamentos necessários nas entradas do produto conforme indicado. Isto pode incluir a conexão de dispositivos de sinal de linha, teclados, microfones, etc.
4. Conecte todo equipamento necessário nas saídas do produto. Isto pode incluir caixas acústicas, monitores, processadores de sinal e/ou dispositivos de gravação.

Nota: Não conecte qualquer outra coisa que não caixas acústicas nas saídas do amplificador (power amp). Ao conectar equipamentos errados no mixer o risco de danos ao equipamento e ao produto é muito grande. Também, nunca utilize cabos de instrumentos ou outros equipmamentos para conectar as caixas acústicas na saída do amplificador.

5. Conecte o cabo de força AC, fornecido, na entrada AC localizada na traseira do equipamento, assegurando-se que a voltagem esteja ajustada na mesma voltagem de sua tomada. Verifique isto antes de tudo através do seletor de voltagem na traseira do produto.
6. Somente agora conecte o cabo de força na tomada com voltagem apropriada.
7. Ligue o aparelho.

Ajuste de Canais

1. Para assegurar que os níveis corretos de áudio sejam selecionados em cada canal de entrada, cada fader de canal deve ser ajustado na posição 0.
2. Escolha o canal a ser ajustado e assegure-se que o canal esteja recebendo um sinal que seja similar ao que será usado na apresentação. Por exemplo: se o canal será usado com um sinal de microfone, então conecte um microfone neste e fale na intensidade que o cantor/locutor irá fazer durante a apresentação. Caso o canal seja usado para uma guitarra, siga o mesmo conceito acima.

Nota: É melhor não ter nada conectado nos canais que não estiverem sendo ajustados para evitar que algum sinal seja enviado ao canal causando confusão no ajuste.

3. Este canal se encontra pronto para uso; pode interromper o envio do sinal ao mesmo.
4. Selecione o próximo canal a ser ajustado e repita os passos 1 a 3 acima.

FAZENDO CONEXÕES

Canais de Entradas

Os mixers Powerpod 620, 740, 1062 e 1082 modelos apresentam diversas entradas. O modelos 620 apresenta um total de 6 canais, 2 dos quais aceitam sinais estéreo. Os modelos 740 e 780, por outro lado, apresentam um total de 7 canais de entradas, 3 dos quais aceitam sinais estéreo. Os modelos Powerpod 1062 e 1082 apresentam um total de 10 canais de entrada, incluindo 3 que permitem entrada estéreo. Cada canal destes possui uma entrada de microfone via conector XLR e uma entrada com conector de 1/4” para aparelhos de linha, isto para conexões balanceadas ou não balanceadas. Cada canal estéreo apresenta conectores diferentes permitindo a conexão de microfones ou sinais de linha estéreo.

1. Entradas XLR (Lo-Z)

As entradas XLR podem ser usadas em conjunto com uma ampla gama de microfones, como os condensadores, dinâmicos ou de fita, através de conectores padrão XLR macho. Por utilizarem pré-amplificadores de baixo ruído, estas entradas são perfeitas para derivar uma qualidade de som cristalina e real do sinal.

NOTA: Ao conectar um microfone não balanceado, assegure-se que o Phantom Power esteja desligado. No entanto, ao utilizar microfones condensadores, sempre deixe o Phantom Power ativado.

2. Entradas de 1/4” Hi-Z e Super Hi-Z

Estas entradas são usadas para conectar aparelhos com sinal de linha balanceados via conectores de 1/4” TRS ou via conectores TS não balanceados. As entradas Hi-Z aceitam conectores balanceados TRS, e são usadas para dispositivos com sinal de linha (sintetizadores, baterias eletrônicas, etc.), enquanto que, as entradas tipo Super Hi-Z aceitam sinais via conectores TS não balanceados para uso com dispositivos de maior impedância como guitarras e baixos.

Nota: Ao usar um dispositivo de sinal de linha em seu, a tecla PAD -25 deve ser ativada.

3. Entradas dos Canais Estéreo

Os mixers amplificados Powerpod 740, 780, 1062 e 1082 modelos Powered apresentam 3 canais de entradas estéreo (o modelo Powerpod 620 Plus possui 2), que diferem um pouco das entradas dos canais Mono. As entradas de três pinos, tipo XLR, servem para a conexão de microfones com conectores padrão XLR macho e os dois conectores 1/4” TS de linha servem para adicionar dispositivos com sinal de linha estéreo, tal como teclados. Se desejar usar um dispositivo Mono em uma entrada estéreo, conecte o conector de 1/4” do dispositivo na entrada esquerda (mono) do canal estéreo e deixa a entrada direita vazia. O sinal será duplicado através da normalização do plugue.

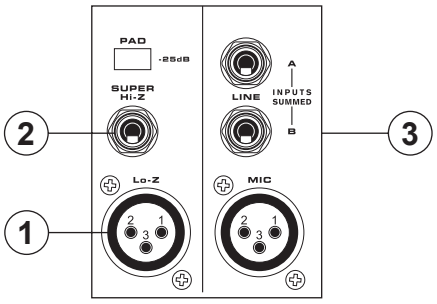

Seção Master

4. Entradas Tape In (L e R)

No primeiro par de entradas são encontrados conectores tipo RCA para conexão de toca fitas, CD players e similares. Adicionalmente, a Phonic incorporou um mini conector estéreo para conexão de dispositivos como mini disc (MD), CD players portáteis e MP3 players (como o Apple iPod), assim como computadores pessoais. O sinal recebido aqui vai direto para a rotina de Tape In, antes de ser enviada para a rotina principal Main L/R.

5. Saída de Gravação (Rec Out L e R)

Assim como nas entradas Tape In, estas saídas possuem conectores RCA para enviar o sinal a dispositivos de gravação. Também, assim como nas entradas Tape In, um mini conector estéreo é fornecido para envio do sinal a gravadores tipo MD e computadores laptop. Um controle de nível (Trim) permite que o sinal de saída seja controlado para melhores níveis de gravação.

6. Entradas auxiliares AUX

Estas entradas não balanceadas via conectores TS (que são entradas mono nos modelos Powerpods 620, 740 e 780; e estéreo nos modelos Powerpod 1062 e 1082) conectam o mixer a dispositivos paralelos que podem ser sub mixers ou processadores de efeitos externos, recebendo o sinal de outra fonte e enviando-o para a rotina de AUX. As entradas AUX estéreo (apresentadas apenas nos modelos Powerpod 1062 e 1082 Plus), podem ser usadas também como uma entrada Mono, conectando os plugues de 1/4" nos dispositivos na entrada estéreo esquerda e deixando a direita vazia. A normalização faz o resto.

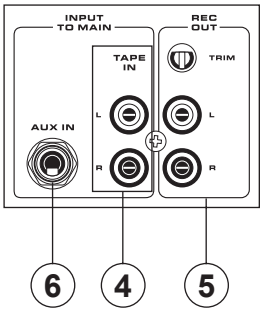

7. Conector de Foot Switch

Esta porta permite a conexão de um foot switch, usado para ligar/desligar o processador de efeitos interno. Os modelos Powerpods 620, 740, 780, 1062 e 1082 Plus apresentam uma conexão para foot switch, que permite ligar e desligar os efeitos com o pé.

8. Saídas EFX (Efeito)

As saídas EFX, via conectores de 1/4" TS, são usadas para enviar o sinal do processador de efeitos digital (EFX). Use este sinal para conectar a um dispositivo de processamento de efeitos externo ou a um amplificador dependendo de suas necessidades.

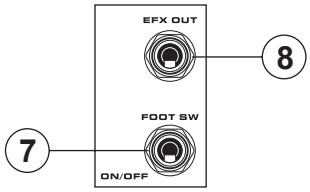

9. Saídas Monitor

As saídas de Monitor via conectores de 1/4" TS são usadas para envio do sinal de monitor a outros dispositivos. É possível enviar esta rotina para amplificadores externos ou monitores de palco amplificados. Esta rotina permite que os artistas ouçam seus instrumentos no palco ou que engenheiros façam uma monitoração da mixagem.

10. Saídas Principais (Main)

Estes conectores enviam o sinal estéreo final pós mixagem pela rotina main. O principal propósito é enviar o sinal principal a dispositivos externos que rodem em paralelo com o mixer. Estes podem ser amplificadores externos, outros mixers, sistemas de PA e processadores de sinal. Os modelos Powerpod 620, 740 e 780 apresentam saídas mono enquanto que os modelos Powerpod 1062 e 1082 apresentam saídas estéreo.

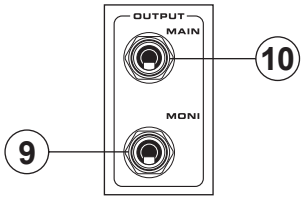

11. Entradas Power Amp (Apenas nos Powerpod 1062 e 1082 modelos)

Estas entradas são usadas para incluir um sinal estéreo externo no amplificador de seu mixer. Isto é feito via conectores 1/4" TS. Caso um dispositivo seja conectado nestas entradas, o envio ao amplificador da mixagem principal interna do mixer será interrompido e o sinal externo será amplificado e enviado para as saídas das caixas.

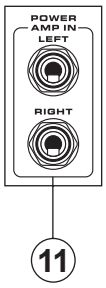

Painel Traseiro

12. Saídas das Caixas (Speaker)

Ligue suas caixas de som passivas aqui. Em todos os modelos isto é feito via conectores de 1/4". O seletor de Amp Select determina a operação dos conectores. Se o seletor estiver posicionado em "Main L-R (Stereo)" ou "Main / Mono" - ou "Main 1 / Main 2" nos modelos Powerpod 620, 740 e 780 Plus – uma única caixa com carga nominal de 4 a 8 ohms pode ser conectada ao conector de saídas de caixas "A" esquerdo e direito - ou Main 1 e Main 2. É também possível conectar duas caixas com impedâncias entre 8 e 16 ohms nos dois conectores A e B esquerdos e direitos (Main 1/ 2) Speaker Outputs. Ao usar o modo Bridge em Mono, use apenas a saída de caixa chamada "(L+R) Bridge" para conectar uma caixa com carga nominal entre 8 e 16 ohms. Veja a tabela de Caixas a direita para uma indicação mais detalhada de como conectar caixas.

Nota: Devido ao fato de que o sinal é processado pelo amplificador, estes conectores devem ser usados apenas com caixas passivas para evitar danos a outros equipamentos.

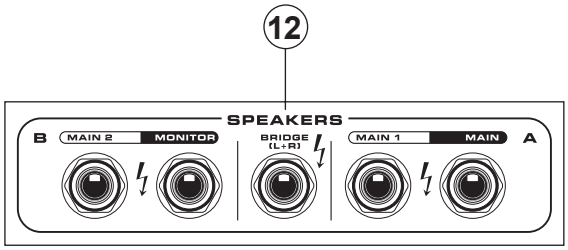

Note que a função Bridge Mono se encontra disponível apenas nos modelos Powerpod 620 e 740, e não se encontra disponível nos modelos Powerpod 780 Plus, Powerpod 1062 e 1082. Com isto em mente, pedimos aos usuários dos modelos sem esta função que ignorem as conexões de Bridge no diagrama.

O uso de caixas com carga nominal incorreta pode, não somente causar distorção, como também danos irreversíveis ao seu mixer amplificado.

Assegure-se que a impedância das caixas seja corretamente observada e consistente com as mostradas acima.

SPEAKER SETUP

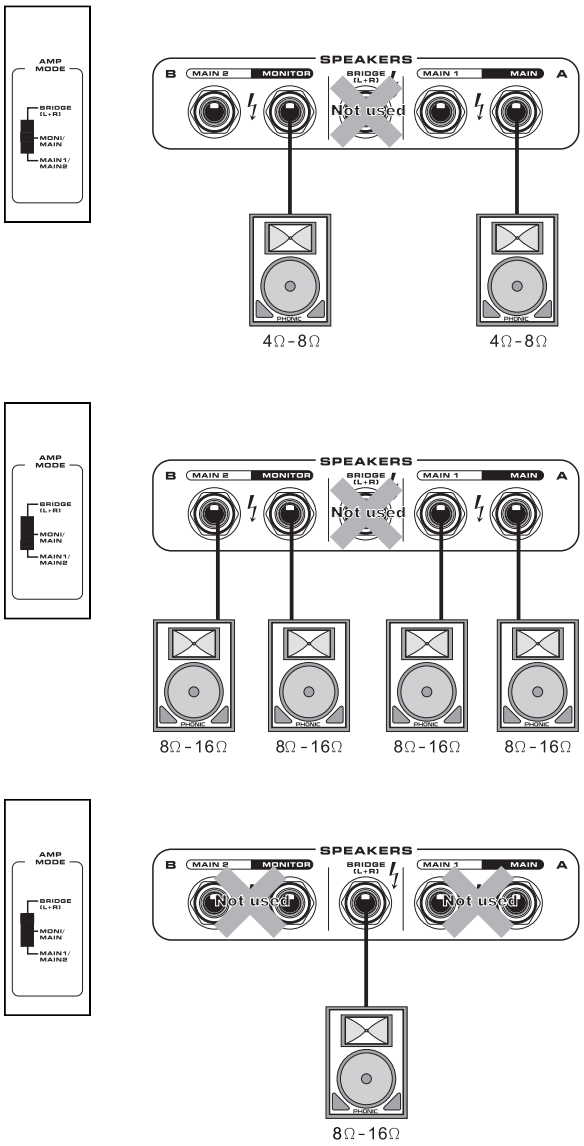

O uso de caixas com carga nominal incorreta pode, não somente causar distorção, como também danos irreversíveis ao seu mixer amplificado. Assegure-se que a impedância dascaixasseja corretamente observada e consistente com asmostradas acima.

CONTROLES E AJUSTES

Painel Traseiro

13. Tecla Power e Conector AC

A tecla power, localizada na traseira do mixer, é usada para ligar e desligar o mixer. O conector AC permite a conexão do cabo de força incluso na tomada. Use apenas este cabo.

Nota: Antes de fazer a conexão do cabo de força AC, assegure-se que a voltagem se encontre igual no mixer e na tomada. Selecione a voltagem correta com o seletor de voltagem na traseira do produto.

14. Seletor de Voltagem

Este selector permite selecionar entre 2 sistemas de alimentação, 115 VAC / 60 Hz (Permitindo o uso do produto em voltagens entre 100V e 120V) ou 230 VAC / 50 Hz (permitindo o uso do produto em voltagens entre 220V e 240V). Para alterar a voltagem, desparafuse e remova a capa plástica protetora. Após executar a mudança, parafuse novamente a capa para evitar que o seletor seja movido por outros.

Nota: O uso de voltagens incorretas pode causar danos irreversíveis ao seu mixer. Todo cuidado deve ser tomado para colocar a voltagem de acordo com sua região. Se não tiver certeza de qual é a voltagem em sua região, consulte um eletricista.

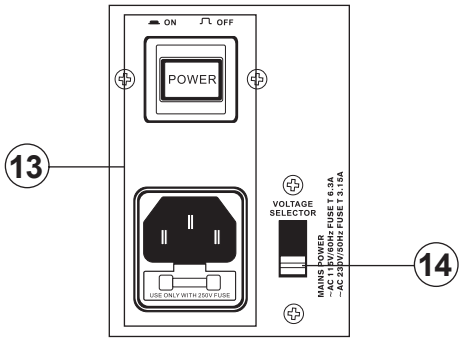

Controles dos Canais

15. Controle de HIGH (Agudos)

Este controle é utilizado para dar ganho ou atenuar os sons agudos (12kHz) em ±15.

16. Controle MID (Médios) (Apenas nos modelos Powerpod 740, 780, 1062 e 1082)

Este controle é usado para atenuar ou dar ganho de ±15 dB nos sons médios. Geralmente a alteração de sinais médios implica mais em corte de frequências do que no ganho das mesmas. Consulte um profissional de áudio caso tenha dúvidas.

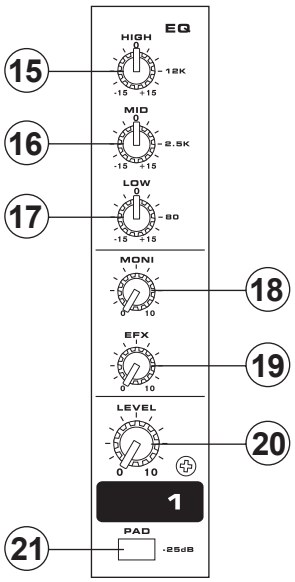

17. Controle de LOW (Graves)

Este controle é usado para dar ganho ou atenuação de ±15 dB a sons graves (80 Hz). Isto ajusta a quantidade de graves inclusa no áudio do canal e melhora o peso e definição dos sons graves.

18. Controle de nível MON (Monitor)

Este controle altera o nível do sinal que é enviado para a rotina de mixagem do Monitor, que é o sinal enviado para monitores de palco, permitindo que os artistas possam escutar seus instrumentos no palco.

19. Controle de nível EFX (Effect)

Este controle altera o nível do sinal que é enviado para a saída EFX, e que pode ser usado em conjunto com processadores de sinal externos (e que volta ao mixer através das entradas estéreo Stereo Returns), ou simplesmente, como um envio adicional auxiliar. Estes controles também ajustam o nível do áudio sendo enviado para o processador de efeitos interno.

20. Controle de Nível do Canal (Channel)

Este controle ajusta o nível do sinal que é enviado do canal correspondente para a rotina de mixagem principal Main.

21. Tecla PAD -25

A tecla PAD -25, localizada acima conector de 1/4” nos canais mono, é usada para atenuar o sinal de entrada em 25 dB. e deve ser somente acionada ao utilizar dispositivos com sinal de linha conectados ao canal.

Processador Digital de Efeitos

22. Tecla e Indicador Effects On (apenas modelos Powerpod, 740, 780, 1062 e 1082)

Aperte esta tecla para ligar o processador de efeitos embutido. Quando ligado, o indicador luminoso LED acende.

23. Controle Program

Este controle permite selecionar um dos 16 efeitos digitais inclusos em seu mixer amplificado Powerpod. Os nomes dos efeitos que correspondem aos números podem ser encontrados no painel superior do mixer ou na tabela de efeitos.

24. Controle Parameter

Girando este controle é possível ajustar o parâmetro do efeito selecionado. Cada parâmetro pode ser encontrado na tabela de efeitos.

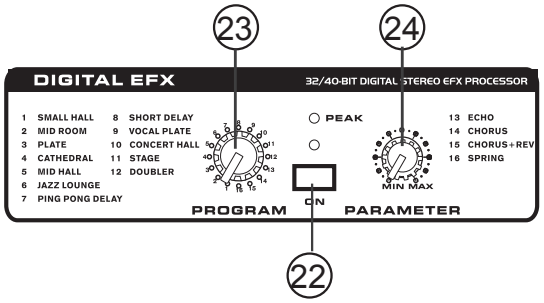

Seção Master

25. Controle EFX to Monitor

Este controle ajusta o nível do sinal processado pelo processador de efeitos que é enviado para a rotina de mixagem de Monitor.

26. Controle EFX to Main

Este controle ajusta o nível do sinal processado pelo processador de efeitos que é enviado para a rotina de mixagem principal.

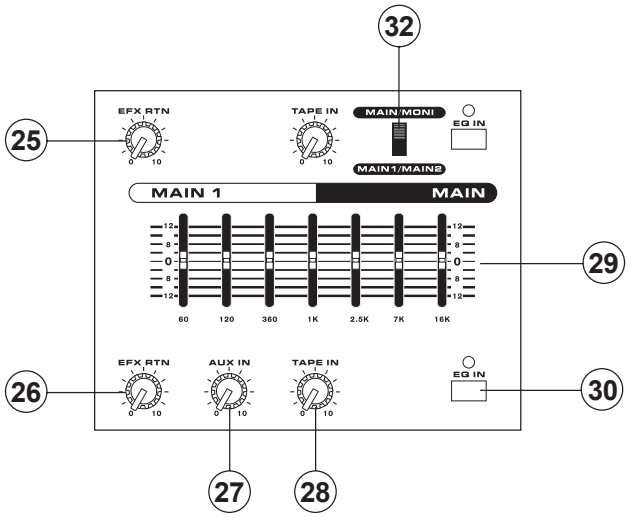

27. Controles AUX In

Os modelos Powerpod 620, 740 e 780 apresentam somente um controle de AUX in (localizado sob o equalizador gráfico principal) que ajusta o nível final da entrada AUX in e que é enviado para a rotina de mixagem principal. Os modelos Powerpod 1062 e 1082, apresentam dois destes controles de 2 AUX in. Um que ajusta o nível final enviado para a rotina de mixagem de Monitor (o controle superior), e outro que controla o nível final do sinal enviado para a rotina principal Main L-R (controle inferior).

28. Controle Tape In

O modelos Powerpod 620 apresenta apenas um controle de Tape In (localizado abaixo do equalizador gráfico) que ajusta o nível final do sinal da entrada AUX in e que é enviado para a rotina de mixagem principal Main. Os modelos Powerpod 740, 1062 e 1082, apresentam dois controles de Tape In. Um que ajusta o nível final do sinal enviado para a rotina de mixagem de Monitor (superior), e outro que controla o nível final do sinal que é enviado para a rotina de mixagem principal Main (inferior).

29. Equalizadores Gráficos

Estes equalizadores gráficos permitem ajustar a resposta de frequência de um sinal com um máximo de ganho ou corte de ±12 dB para cada frequência. Os modelos Powepod 740, 780, 1062 e 1082 todos trazem equalizadores gráficos duplos, sendo que nos modelos 1062 e 1082 são dois equalizadores de 10-bandas e nos modelos 740 e 780 são dois equalizadores de 7-bandas. O modelos Powerpod 620 apresenta apenas um equalizador de 7-bandas estéreo para os sinais de monitor e principal. O equalizador superior serve para a alteração do sinal enviado ao Monitor (quando a tecla EQ se encontra na posição apropriada, ele se torna o equalizador principal esquerdo nos modelos Powerpod 1062 e 1082 Plus – e se torna o Main 2 EQ - no Powerpod 740 Plus), onde o equalizador inferior é usado para o sinal principal

Main L-R (ou principal direito nos Powerpod 1062 e 1082 modelos e Main 2 no Powerpod 740 modelos).

30. Tecla e Indicador EQ IN (apenas modelos Powerpod 740, 780, 1062 e 1082)

Esta tecla ativa o equalizador gráfico. O indicador LED correspondente acende ao ativar o EQ.

31. Filtro de Rumble (somente modelos Powerpod 1082)

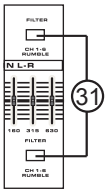

Esta tecla ativa um filtro de graves nos canais 1 a 6 para ajudar a remover frequências graves que afetem o sinal de entrada dos mesmos.

32. Tecla seletora EQ Select (Powerpods 740, 780, 1062 and 1082 modelos only)

Esta tecla (inclusa apenas nos modelos Powerpod 740, 780 1062 e 1082) permite selecionar a maneira de uso dos dois equalizadores destes modelos. Nos modelos Powerpod 1062 e 1082, ao colocar a tecla na posição desativada, permite usar o equalizador superior para o sinal de envio de Monitor e o de baixo para equalizar o sinal principal Main L/R; pressionando a tecla é possível acionar e usar os equalizadores como um para o lado esquerdo e outro para o direito. Nos modelos 740 e 780, a posição desativada tem a mesma função que nos modelos 1062 e 1082; no entanto, quando acionada, permite que os equalizadores sejam usados para equalizar os sinais de Main 1 e 2.

33. Seletor e indicador Phantom Power

Ao colocar o seletor na posição “on”, +48V de Phantom Power é ativado para todos os conectores XLR de todos os canais do seu mixer Powerpod, permitindo a conexão de microfones condensadores nestes canais. O indicador LED correspondente acende para indicar a ativação do Master Phantom Power.

34. Seletores Amp Select

Estes seletores controlam a atividade do amplificador de potência embutido, permitindo alternar entre os sinais que serão amplificados. Este seletor permite selecionar entre: Main/ Monitor – pegando os sinais das rotinas de monitor e principal e direcionando-o para as saídas das caixas correspondentes – Main L / Main R – usando o sinal do Main L/R para alimentar as saídas das caixas – e Main Bridge – que combina os sinais de saída, esquerdo e direito Main e alimenta a saída (L+R) Bridge. Note que a função Bridge não se encontra disponível nos modelos Powerpod 780, Powerpod 1062 e Powerpod 1082.

Nota: Ao usar uma conexão em mono bridge, não conecte uma caixa em nenhum dos conectores de Main/Monitor A ou B, localizados na traseira do mixer. Use apenas os conectores de caixa “(L+R) Bridge”.

35. Controle de Nível de Monitor

Este controle giratório permite ajustar o nível final do sinal enviado para todas as saídas de Monitor.

36. Controle de Nível Main

Este controle giratório permite ajustar o nível final do sinal enviado para as saídas principais Main L-R e as saídas de caixas.

37. Medidor de Nível (Meter)

Estes medidores de nível propiciam uma indicação precisa de quando os sinais do áudio nas saídas Main L/R estéreo (ou Main mono) e Monitor atingem certos níveis. O indicador 0 dB se ilumina quando o nível de saída é quase de +4 dBu. É recomendado ajustar os controles para que o indicador mostre sempre entre 0 e o segundo nível mostrado no medidor para se fazer um uso total do áudio, mantendo a qualidade sonora e claridade do mesmo. O modelos 620 apresenta um medidor de 5 segmentos duplos tipo LED, os modelos 740 e 780 Plus apresentam dois medidores LED de 5 segmentos (para sinais de monitor e main), e os modelos 1062 e 1082 apresentam um medidor LED com 5 segmentos para o Monitor e dois medidores LED de 5 segmentos para visualizar o sinal Main.

38. Limitadores (Apenas modelos Powerpod 740, 780, 1062 e 1082)

Estes indicadores LED acendem para indicar que os limitadores internos do amplificador de potência embutido foram ativados, que efetivamente reduzem o nível do sinal ao atingir níveis muito altos que podem colocar o aparelho em risco.

39. Indicador Power

Este indicador LED acende quando a força de seu mixer se encontra ligada.

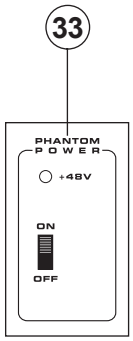

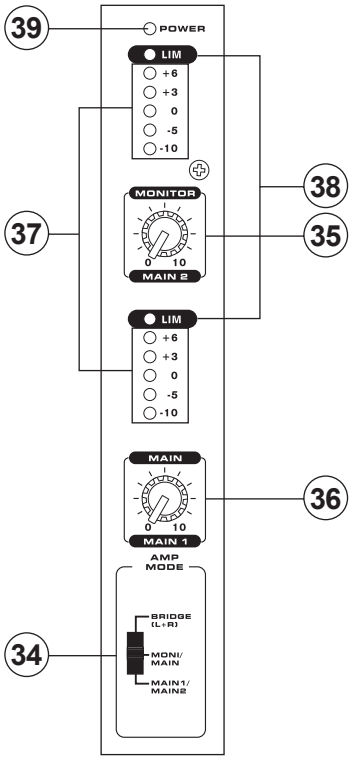

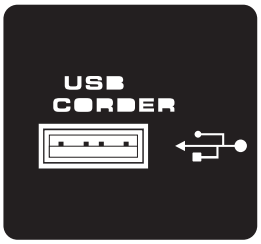

"R" Gravação

Embora o manual que acompanha seu mixer Powerpod apresente informações completas sobre a funcionalidade e operação de seu mixer, existem ainda algumas funções que não são mencionadas no mesmo: seu mixer Powerpod também oferece uma função de reprodução e gravação via USB que não se encontra detalhada no manual do usuário.

Na face do mixer, é possível encontrar uma porta USB acompanhada de um mostrador LCD de 3 dígitos e 4 teclas de função. Ao utilizar a função de gravação, os arquivos são salvos no drive USB flash como arquivos Wave não comprimidos. A taxa de bit máxima possível para a reprodução dos arquivos é de 320 kbits x segundo, e é possível reproduzir arquivos WAV e MP3. Veja instruções detalhadas abaixo:

Reprodução

1. Ao ligar o Powerpod, o mostrador do gravador USB mostra a palavra 'ON'
2. Insira um dispositivo USB formatado de maneira apropriada (FAT32).
3. O gravador USB indica o tipo do arquivo que será reproduzido (MP3 ou WAV) e, automaticamente, encontra a primeira faixa disponível. O mostrador indica: "II001". As faixas são ordenadas de forma alfa numérica, com arquivos MP3 sendo reproduzidos primeiro, seguidos por arquivos WAV.
4. Pressione a tecla Play/Pause para reproduzir a faixa atual, ou as teclas Back e Next para avançar faixas para adiante ou para trás.
5. Caso esteja reproduzindo o ultimo arquivo MP3 no disco USB, pressionando a tecla >>| pula para a primeira faixa WAV. Similarmente, se a ultima faixa WAV se encontra sendo reproduzida, pressionado a tecla >>| volta para a primeira faixa MP3.
6. A reprodução no gravador USB se encontra ajustada para reproduzir os arquivos de áudio de forma continua, por isso, ao apertar play todas as faixas são reproduzidas em sequência. Após todas as faixas serem reproduzidas, as mesmas serão repetidas.
7. No modo play ou pause, apertando e segurando a tecla Play/Pause por 2 segundos faz o reprodutor voltar para a primeira faixa no drive USB

Gravação

1. Quando um disco USB estiver inserido, aperte o botão REC para ativar o modo de gravação.
2. A tela imediatamente mostrará WAV (como formato de gravação) e o próximo número da trilha disponível aparecerá na tela. Por exemplo, se houver 12 arquivos WAV no cartão USB, a tela mostrará "II/REC013".
3. O modo de gravação (Record) entrará em standby/pausa. Aperte o botão Play/Pause para começar a gravação.
4. Aperte o botão Play/Pause para parar a gravação. Ao apertar o botão Play/Pause novamente, a gravação será retomada a partir da posição em que foi pausada.
5. Enquanto grava, aperte o botão REC para salvar a trilha atual e continuar gravando na próxima trilha. Por exemplo, se você estiver gravando atualmente na trilha 13, ao apertar o botão REC, salvará o áudio gravado na trilha 13 e continuará gravando na trilha 14.
6. Aperte o botão Play/Pause para finalizar a gravação e retornar ao modo playback (reprodução).
7. Depois de finalizada sua gravação, o modo playback começará na primeira trilha MP3. Neste caso, aperte o botão Back uma vez para acessar a gravação WAV final – em outras palavras, a gravação que acabou de finalizar.

NOTA: O controle giratório USB somente ajustará o nível de playback (reprodução) e não afetará os níveis de gravação. Os únicos controles de níveis a serem afetados são aqueles encontrados nos canais de entrada individuais.

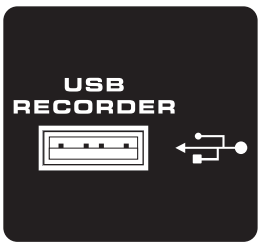

"F" Feedback Silencer

For "FR" models of the Powerpod, in addition to the Recording function on the previous page, there is also an onboard feedback killer. The feedback silencer will effectively remove feedback frequencies from the main stereo output.

The Phonic feedback silencer found on the Powerpod FR & F offers 30 filters per channel. Each of these filters is either a "locked" or "dynamic" filter. Dynamic filters will actively seek and destroy frequencies. A fixed filter will lock onto these frequencies. The basic difference is that a fixed filter will lock onto frequencies until reset, while dynamic filters will continuously find and remove feedback frequencies until each filter is used, then start all over again.

Operation:

1. To begin, simply push the FB button. The LED indicator will continuously flash to indicate dynamic filter mode is activated. This will continuously seek and destroy feedback without removing the music or vocal essences.

2. Push the FB button a second time to lock the feedback killer at the frequencies detected in dynamic mode. In this mode, the LED indicator will light up steadily. Locked mode is particularly useful for professional sound engineers at rehearsal sessions.

3. Pushing the FB button again will bypass the feedback killer. When bypassed, the LED indicator will not light up.

Note: When feedback killer is active, the total program level may decrease 2 or 3 dB - depending on the program content - which can be compensated for using the main level control.

Push and hold the FB button for 2 seconds to reset the filters. This will revert the unit back to dynamic mode.

The two operation modes (dynamic and locked) allow for flexible operation ideal for most applications.

ESPECIFICAÇÕES

	620 PLUS / R	740 PLUS / FR / R	780 PLUS	1062 PLUS / FR / R	1082 PLUS / FR / R
Numero de Canais de Potência	2	2	2	2	2
limitador	N/a	2	2	2	2
8 Ohms por canal	70	135	200	200	270
4 Ohms por canal	100	200	300	300	400
8 Ohms Bridge Mono	200	400	N/a	N/a	N/a
Crosstalk (1KHz@0dBu, 20Hz to 20KHz bandwidth, channel in para saidas main L/R)					
Canais mutados, outros canais abaixados	N/a	<-64dB	<-64dB	<-64dB	<-64dB
Resposta de Frequência na carga de impedância correta	+1/-3dB	+0/-2dB	+0/-2dB	+0/-2dB	+0/-2dB
Ruído: 20Hz a 20KHz, IHF-a weighted, entradas de linha nas saídas main L/R, todos os canais, paneados em L/R					
Saída Master, todos os faders abaixados	<-78dBu	<-78dBu	<-78dBu	<-78dBu	<-78dBu
Saída do Amp, todos os faders abaixados	<-63dBu	<-63dBu	<-63dBu	<-63dBu	<-63dBu
Distorção Harmônica Total					
Power output, 1KHz, 20Hz to 20KHz	@50 watts, 4 ohms <0.12%	@100 watts, 4 ohms <0.5%	@100 watts, 4 ohms <0.5%	@100 watts, 4 ohms <0.5%	@100 watts, 4 ohms <0.5%
Qualquer saída, 1KHz @ +14dBu, 20Hz to 20KHz, channel inputs	<0.06%	<0.3%	<0.3%	<0.3%	<0.3%
ENTRADAS E SAÍDAS					
Canais lo-z / Hi-z	6, 2 com super Hi-z (470K ohms)	4, 2 com super Hi-z (470K ohms)	4, 2 com super Hi-z (470K ohms)	8, 2 com super Hi-z (470K ohms)	8, 2 com super Hi-z (470K ohms)
Entradas de linha Balanceadas Mic/ Stereo	2	3	3	2	2
Entrada 2T	Rca	Rca	Rca	Rca	Rca
Retornos de Aux	1 x 1/4” TRS, Não bal.	1 x 1/4” TRS, Não bal.	1 x 1/4” TRS, Não bal.	2 x 1/4” TRS, Bal.	2 x 1/4” TRS, Bal.
Main l/R Stereo	N/a	N/a	N/a	2 x 1/4” TRS, Não bal.	2 x 1/4” TRS, Não bal.
Main Mono	1 x 1/4” TRS, Não bal.	1 x 1/4” TRS, Não bal.	1 x 1/4” TRS, Não bal.	N/a	N/a
Envios de Monitor	1 x 1/4” TRS, Não bal.	1 x 1/4” TRS, Não bal.	1 x 1/4” TRS, Não bal.	1 x 1/4” TRS, Não bal.	1 x 1/4” TRS, Não bal.
Envio Aux / Efx	1 EFX x 1/4” TRS, Não bal.	1 x 1/4” TRS, Não bal.	1 x 1/4” TRS, Não bal.	1 x 1/4” TRS, Não bal.	1 x 1/4” TRS, Não bal.
Fones de ouvido	N/D	N/D	N/D	TRS	TRS
Saída Record Out	Rca	Rca	Rca	Rca	Rca
Saída de caixas	5 x 1/4” TRS	5 x 1/4” TRS	4 x 1/4” TRS	4 x 1/4” TRS	4 x 1/4” TRS
Seção Master					
Monitor & aUX / EFX Send Masters	2	2	2	2	2
Voltas Aux Estereo	N/D	N/D	N/D	1	1
Volta de Efeito ao Monitor	Sim	Sim	Sim	Sim	Sim
Controle de nível dos Fones de ouvido	N/D	N/D	N/D	Sim	Sim
Faders	Mono, Main (Giratório)	Mono, Main (Giratório)	Mono, Main (Giratório)	Mono, Main l/R (Giratório)	Mono, Main l/R (Rotary)
Phantom Power	+48VDc	+48VDc	+48VDc	+48VDc	+48VDc

Processador Digital de Efeitos Interno	16 programas, mais um controle de parâmetror control	16 programas, mais um controle de parâmetror control	16 programas, mais um controle de parâmetror control	16 programas, mais um controle de parâmetror control	16 programas, mais um controle de parâmetror control
Foot Switch	Digital effect mute: ON/OFF	Digital effect mute: ON/OFF	Digital effect mute: ON/OFF	Digital effect mute: ON/OFF	Digital effect mute: ON/OFF
Equalizador Gráfico	Estéreo 7-bandas	2 x 7-bandas	2 x 7-bandas	2 x 7-bandas	2 x 7-band
CMRR (1 KHz @ -60dBu, Ganho no máximo)	80dB	80dB	80dB	80dB	80dB
EQ de canal	2-bandas, ±15dB	3-bandas, ±15dB	3-bandas, ±15dB	3-bandas, ±15dB	3-band, ±15dB
EQ de Graves	80Hz	80Hz	80Hz	80Hz	80Hz
EQ de médios (Canal estéreo)	N/D	2.5KHz	2.5KHz	2.5KHz	2.5KHz
EQ de agudos	12KHz	12KHz	12KHz	12KHz	12KHz
Alimentação	100-120Vac, 220-240Vac, 50/60 Hz	100-120Vac, 220-240Vac, 50/60 Hz	100-120Vac, 220-240Vac, 50/60 Hz	100-120Vac, 220-240Vac, 50/60 Hz	100-120Vac, 220-240Vac, 50/60 Hz
Dimensões (LxAxP)	440x265x275 mm (17.3”x10.4”x10.4”)	471x265x275 mm (18.5”x10.4”x10.8”)	471x265x275 mm (18.5”x10.4”x10.8”)	471x285x275 mm (18.5”x11.2”x10.8”)	471x285x275 mm (18.5”x11.2”x10.8”)
Peso	12kg (26.4lbs)	15.5kg (34.1lbs)	13.5kg (29.7lbs)	21.5kg (47.4lbs)	22.5kg (49.6lbs)

ASSISTÊNCIA TÉCNICA E REPAROS

Para obter serviço de assistência técnica ou comprar partes, entre em contato com a Equipo, distribuidora exclusiva da marca no Brasil. A Phonic não disponibiliza manuais de técnicos aos consumidores e recomenda que o usuário tente consertar o produto sem que este serviço seja realizado através de uma assistência técnica autorizada.

INFORMAÇÃO DE GARANTIA

A Phonic garante os produtos que fabrica de acordo com a lei vigente em cada país. A Equipo garante seu produto PHONIC por 90 dias contra defeitos de fabricação. Caso tenha duvidas a respeito dos termos de garantia, pro favor, consulte o Certificado de Garantia Equipo que acompanha este produto.

SUPORTE TÉCNICO E COMPRA DE OUTROS EQUIPAMENTOS PHONIC

Para adquirir qualquer produto Phonic, entre em contato com a revenda autorizada mais próxima. Para uma lista completa dos produtos Phonic, visite nosso site www.phonic.com e clique em Get Gear. Caso deseje, entre em contato com a Equipo que lhe direcionaremos a uma revenda autorizada.

Para informações técnicas e dicas sobre o produto que acaba de adquirir, por favor visite o site da Equipo (www.equipo.com.br) ou consulte o suporte técnico da empresa pelo telefone: (11) 2199.2999.

A Phonic conta ainda com uma área especial em seu website onde você pode encontrar dicas, downloads de drivers e outras informações adicionais sobre cada produto. Acesse: http://www.phonic.com.br/help/

www.equipo.com.br/phonic

EQUIPO

www.equipo.com.br

support@phonic.com
http://www.phonic.com

PHONIC

TABELA DE EFEITOS DIGITAIS

	Program	Parameter	variable Range
1	Hall	Reverb Time	0.3 - 10 sec
2	Room	Reverb Time	0.3 - 3.2 sec
3	Plate	Reverb Time	03. - 10 sec
4	Cathedral	Reverb Time	03. - 10 sec
5	Arena	Reverb Time	03. - 10 sec
6	Spring	Reverb Time	03. - 10 sec
7	Opera	Reverb Time	03. - 10 sec
8	Rev Vocal	Reverb Time	03. - 10 sec
9	Slap Delay	Delay Time	0 - 800 ms
10	Echo	Delay Time	0 - 800 ms
11	Multi-Pong	Delay Time	0 - 800 ms
12	Karaoke	Delay Time & Feedback	Delay Time: 160 - 260 ms; Feedback: 45-65
13	Chorus + Rev	Depth	0 - 100%
14	Flange + Rev	Modulation Frequency	0.05 - 4.00 Hz
15	Phaser + Rev	Modulation Frequency	0.05 - 4.00 Hz
16	Tap Delay	Feedback Gain	0 - 99%

APLICAÇÃO

Powerpod 620 Plus / 620 R

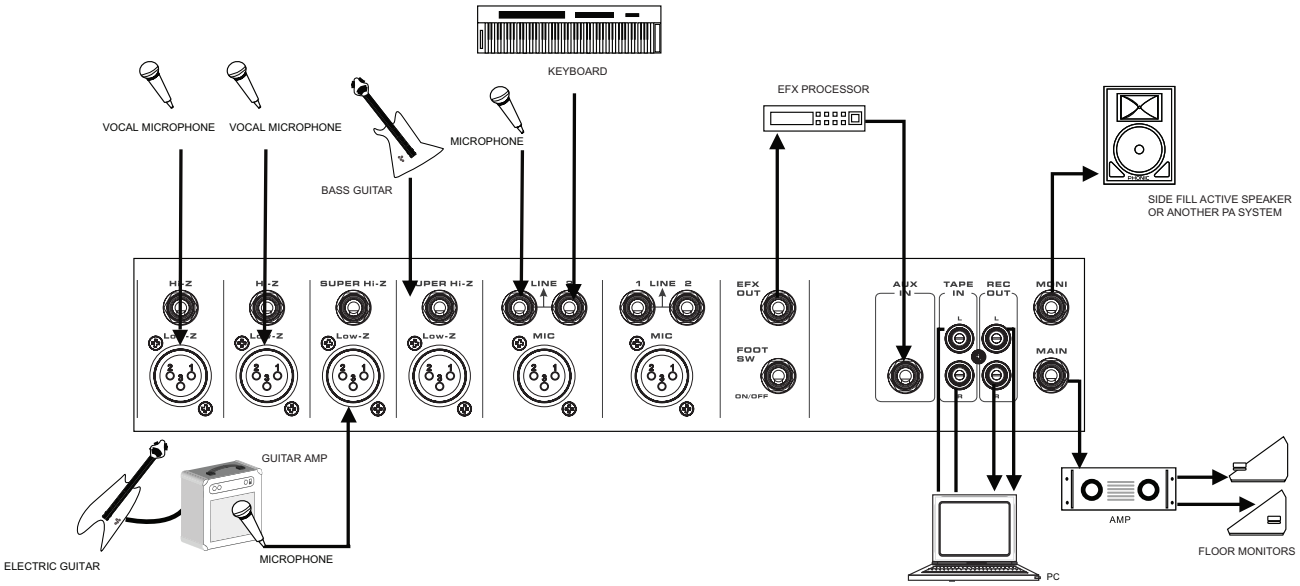

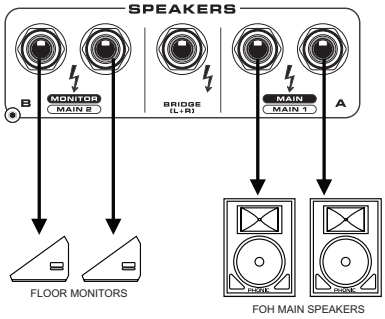

Powerpod 740 Plus / 740 FR / 740 R / 780 Plus

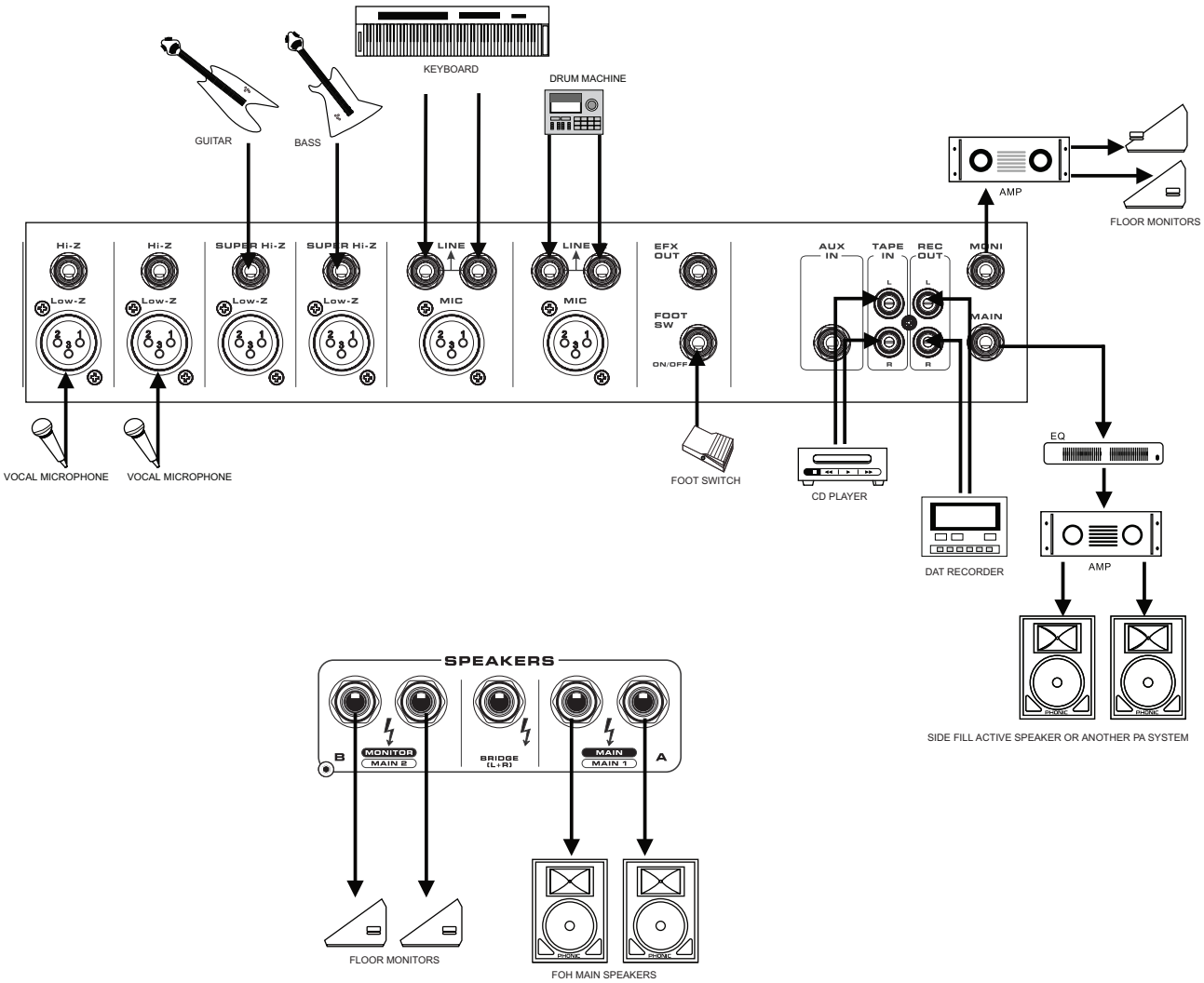

Powerpod 740 Plus / 740 FR / 740 R / 780 Plus

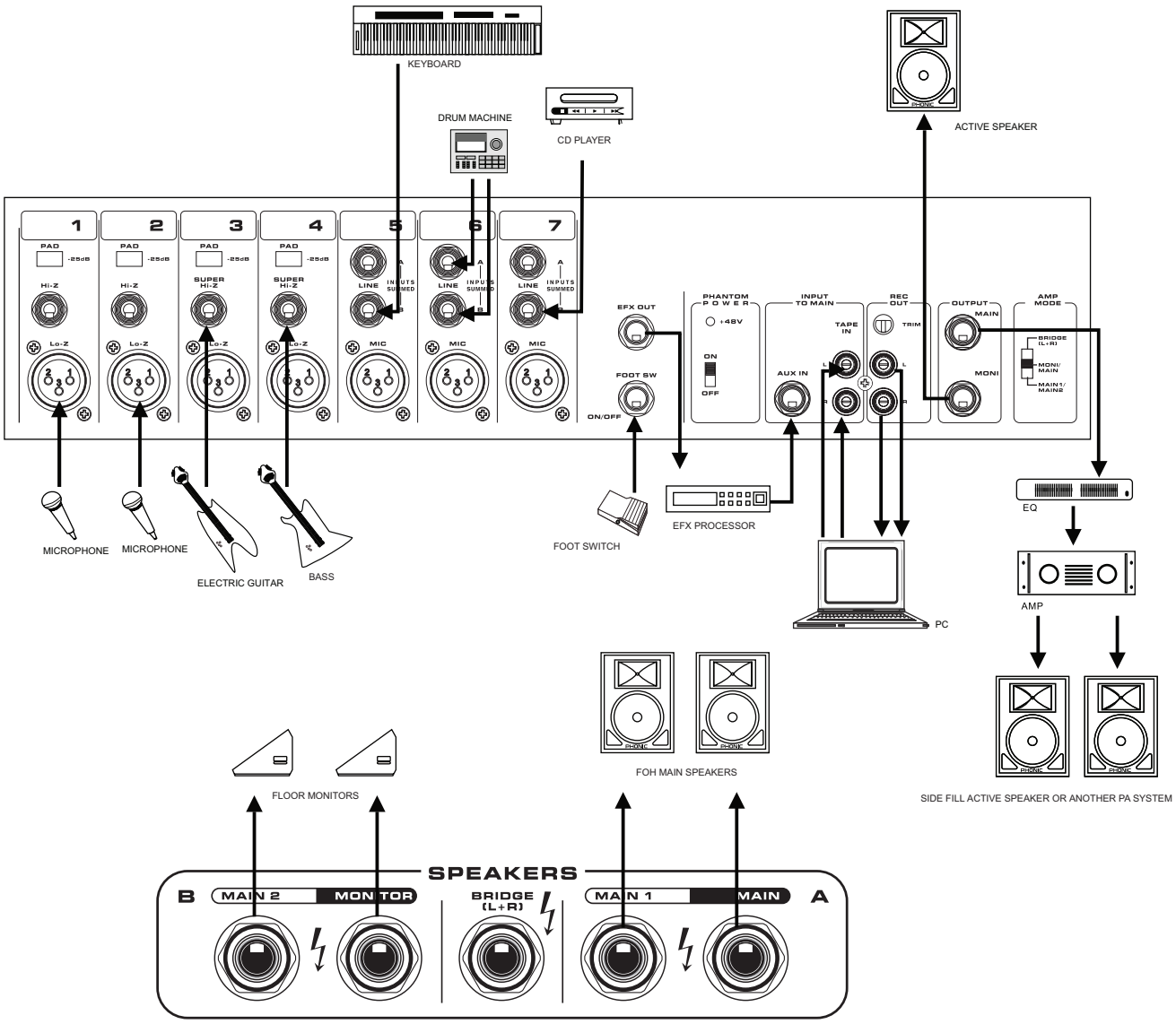

Powerpod 1062 Plus / 1062 FR / 1062 R / 1082 Plus / 1082 FR / 1082 R

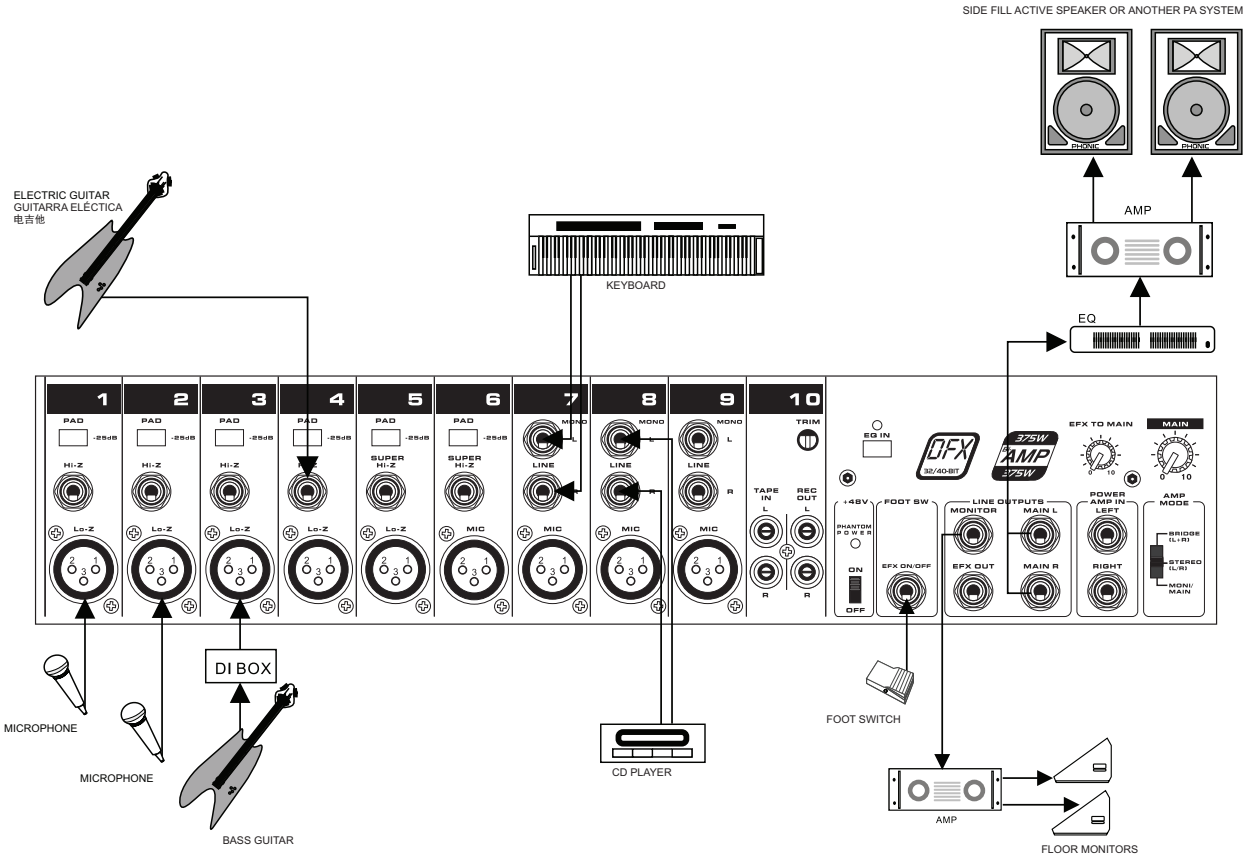

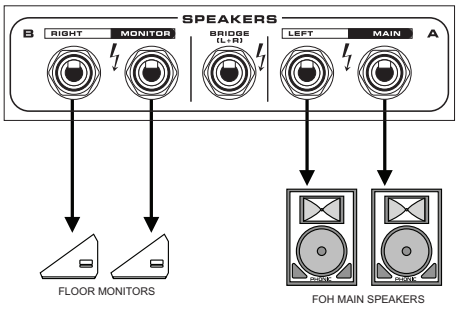

Powerpod 1062 Plus / 1062 FR / 1062 R / 1082 Plus / 1082 FR / 1082 R

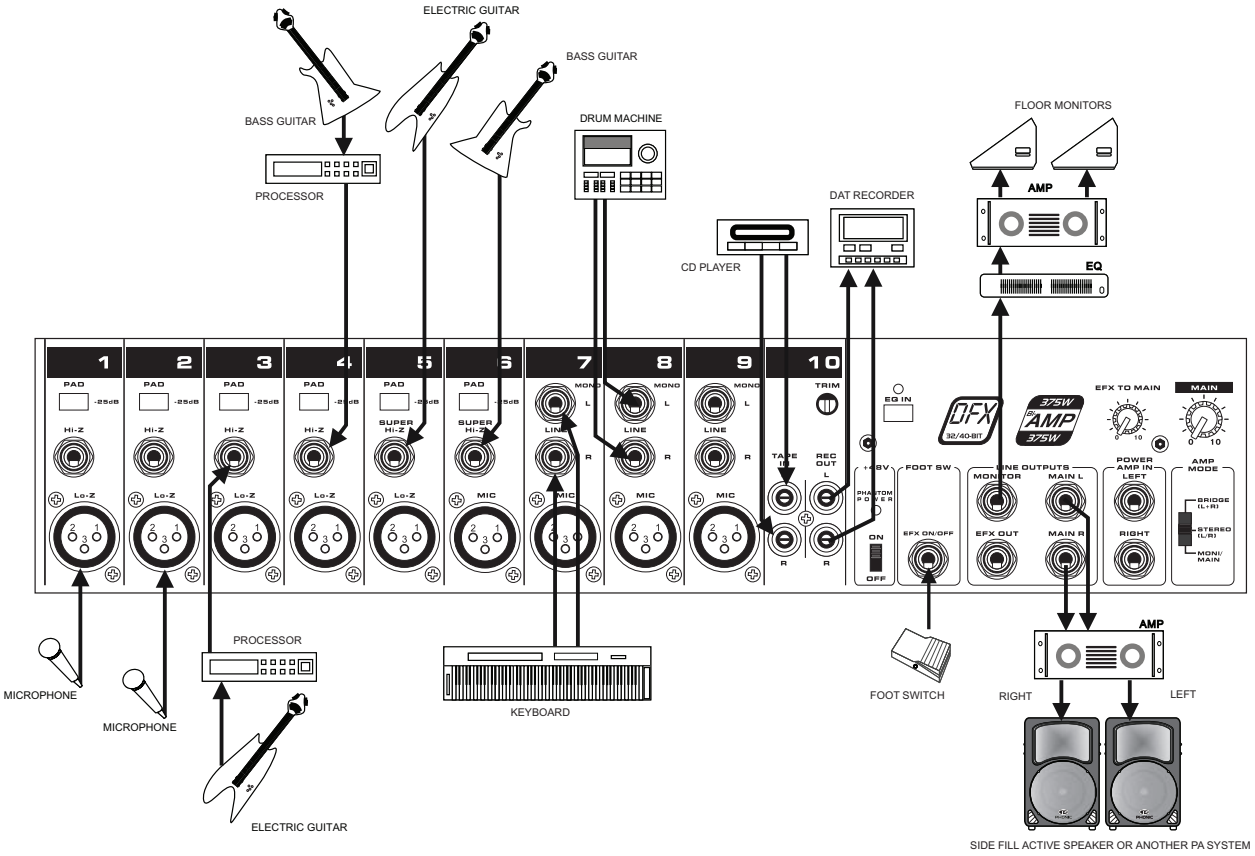

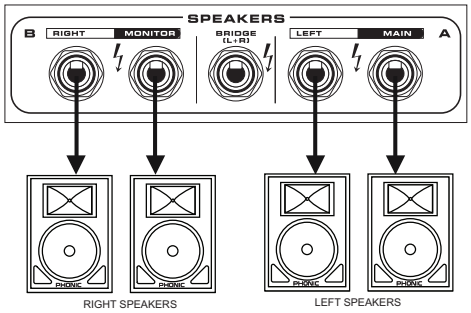

DIMENSÕES

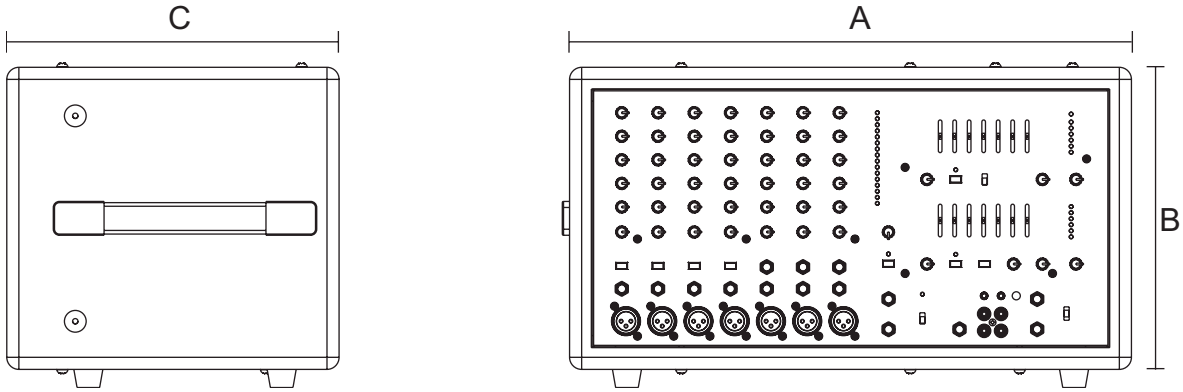

	620 Plus / R	740 Plus / FR / R	780 Plus	1062 Plus / FR / R	1082 Plus / FR /R
A	440 mm (17.3”)	471 mm (18.5”)	471 mm (18.5”)	471 mm (18.5”)	471 mm (18.5”)
B	265 mm (10.4”)	265 mm (10.4”)	265 mm (10.4”)	285 mm (11.2”)	285 mm (11.2”)
C	275 mm (10.4”)	275 mm (10.8”)	275 mm (10.8”)	275 mm (10.8”)	275 mm (10.8”)

As especificações estão sujeitas mudanças sem aviso
prévio por motivo de melhora do produto.

DIAGRAMA DE BLOCOS

Powerpod 620 Plus

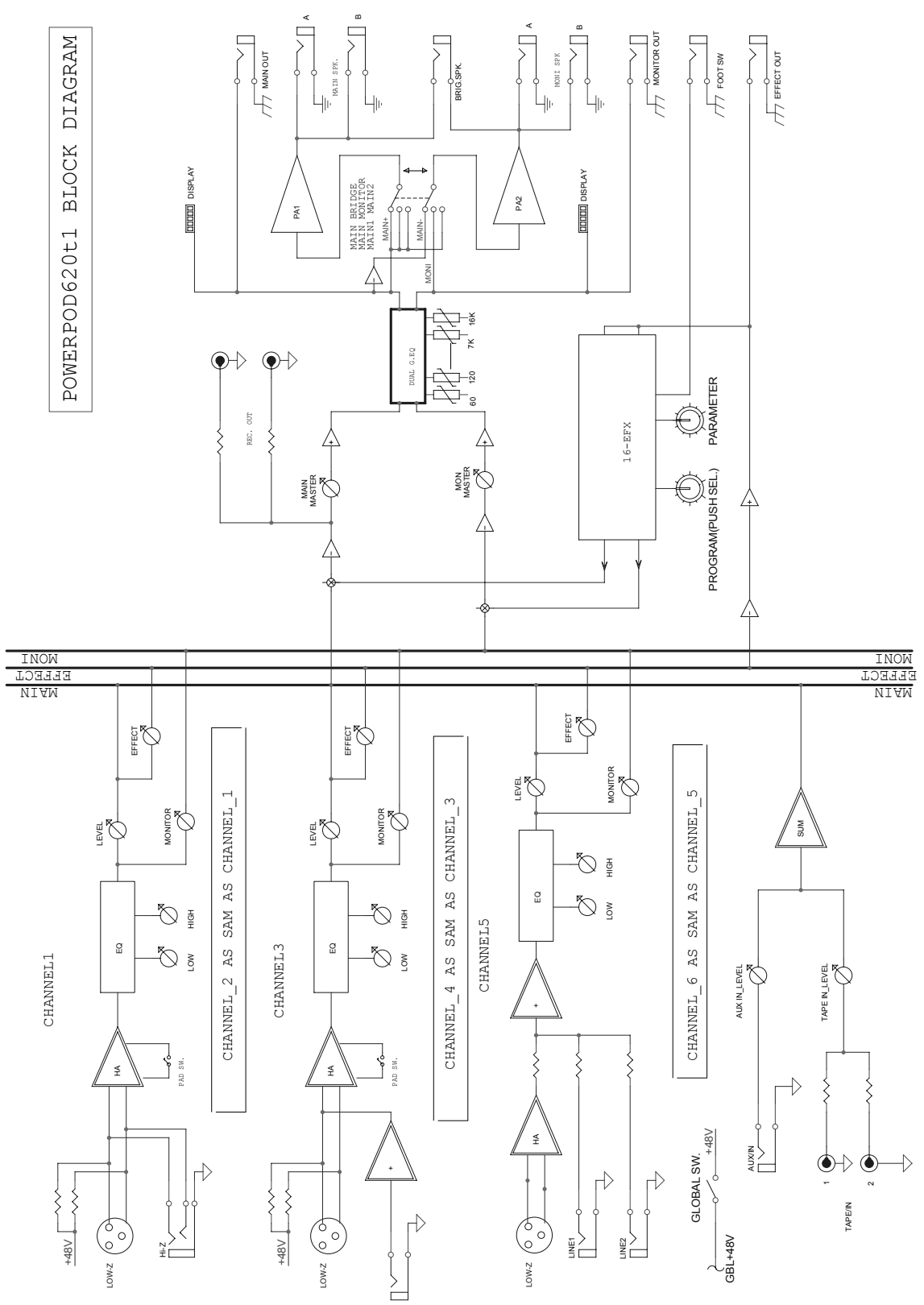

Powerpod 620 R

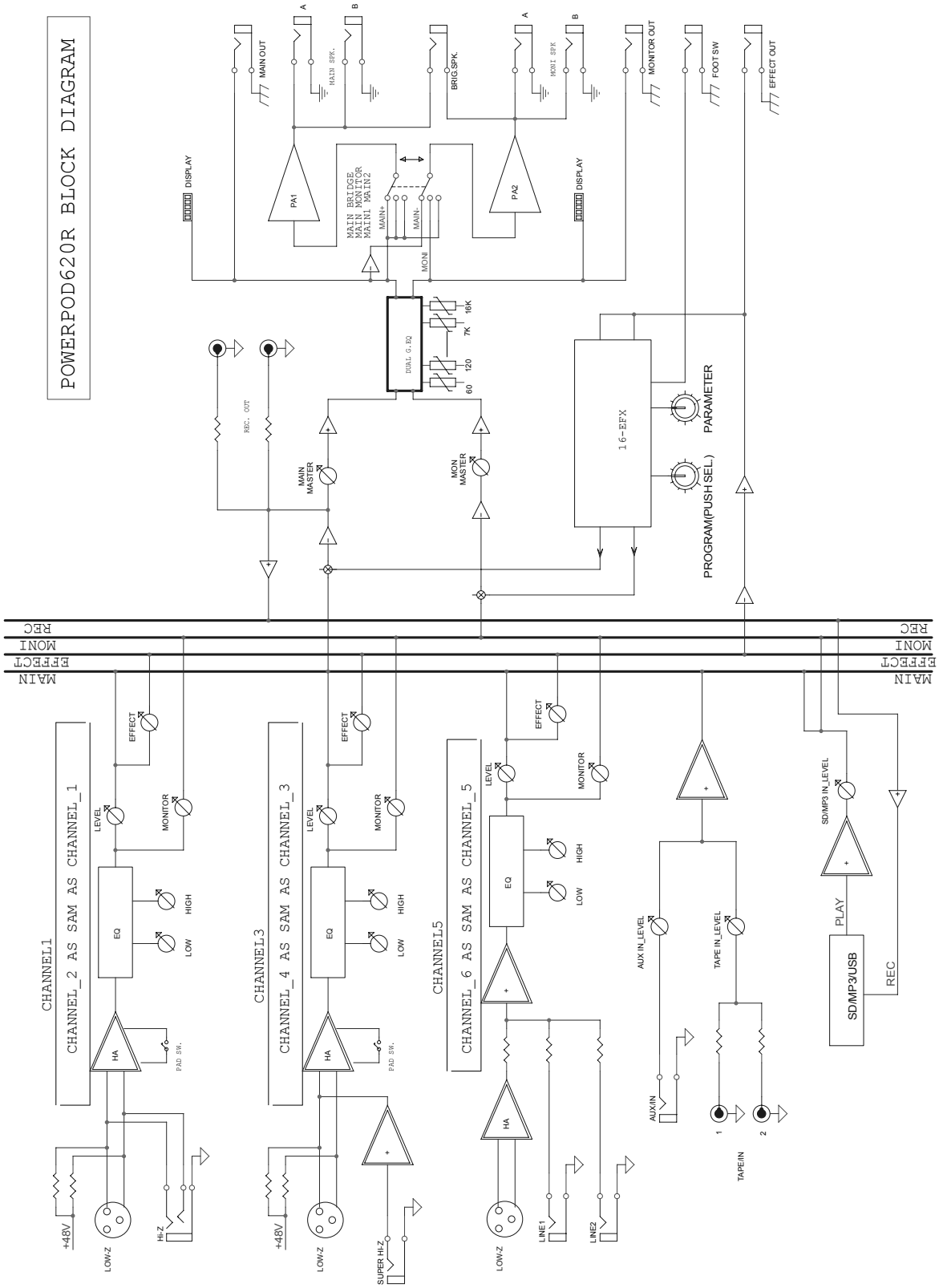

Powerpod 740 Plus

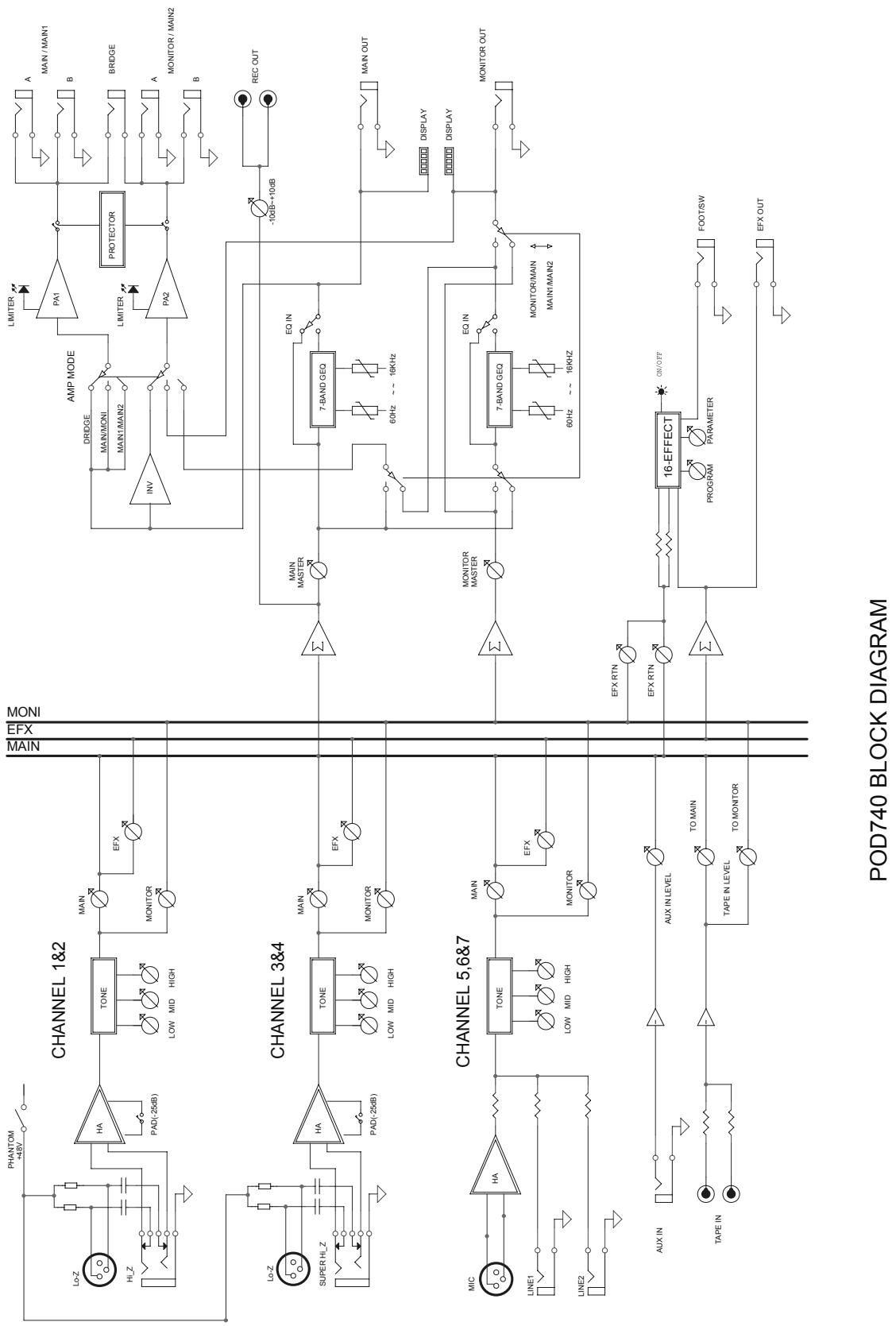

POD740 BLOCK DIAGRAM

Powerpod 740 FR

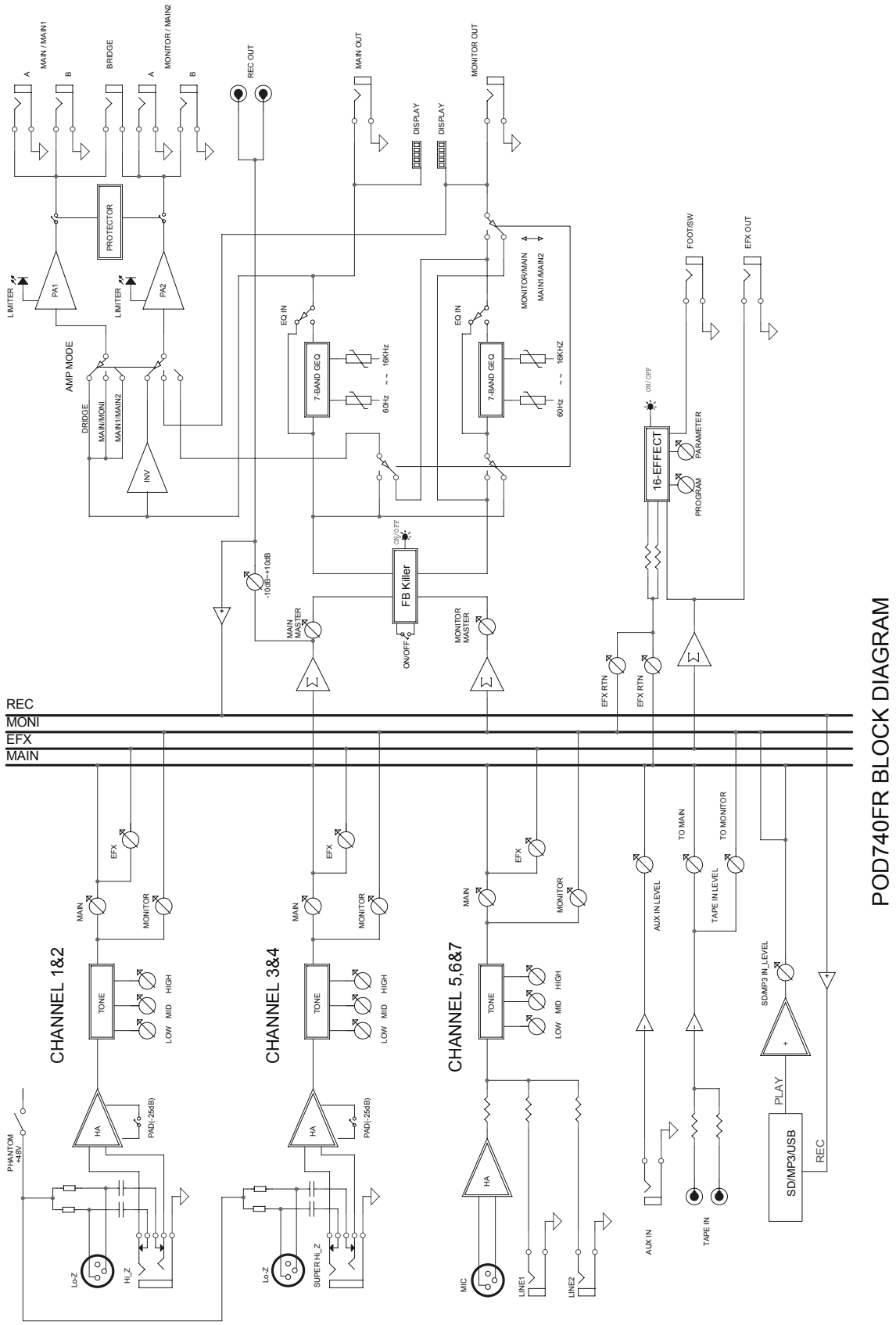

Powerpod 740 R

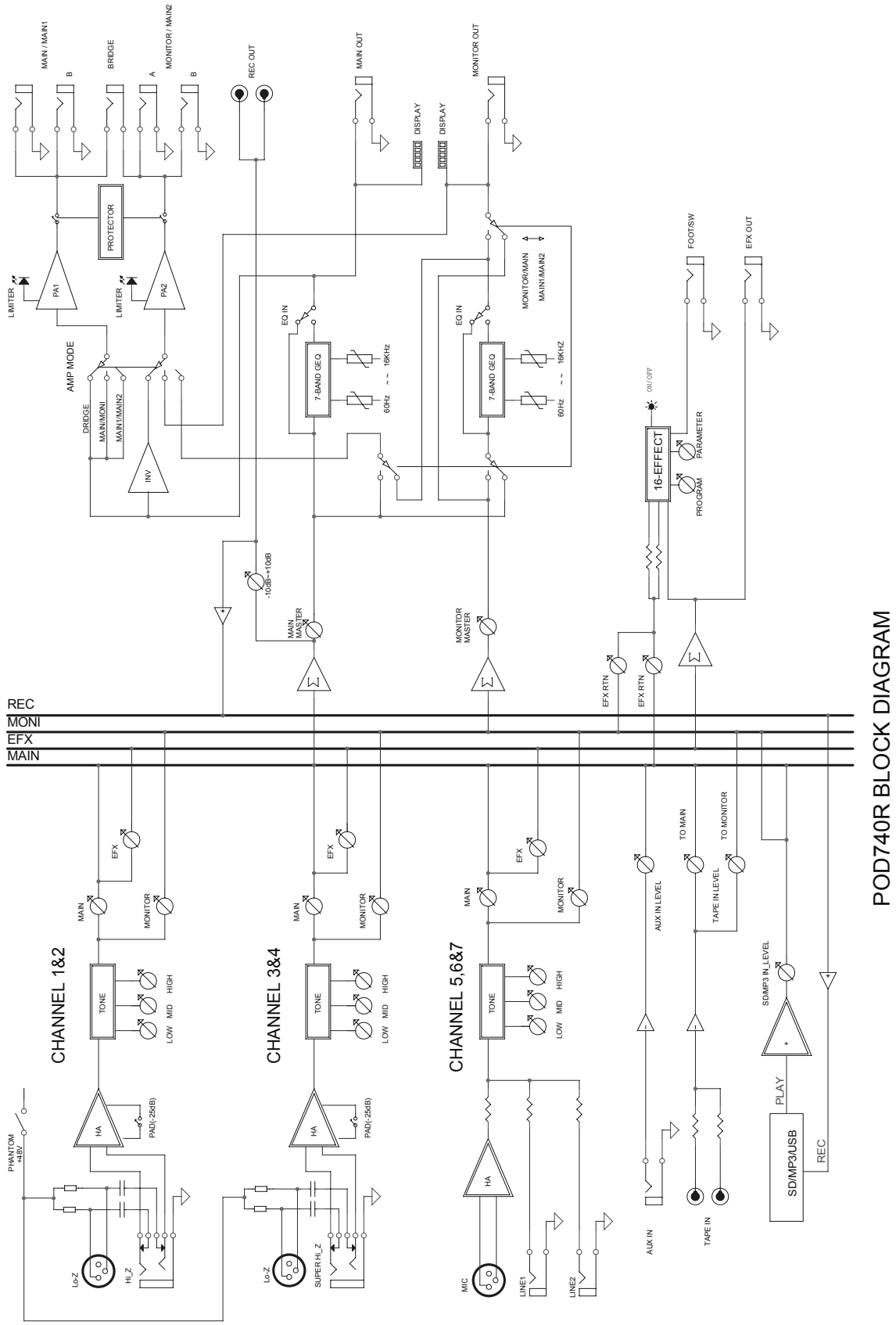

Powerpod 780 Plus

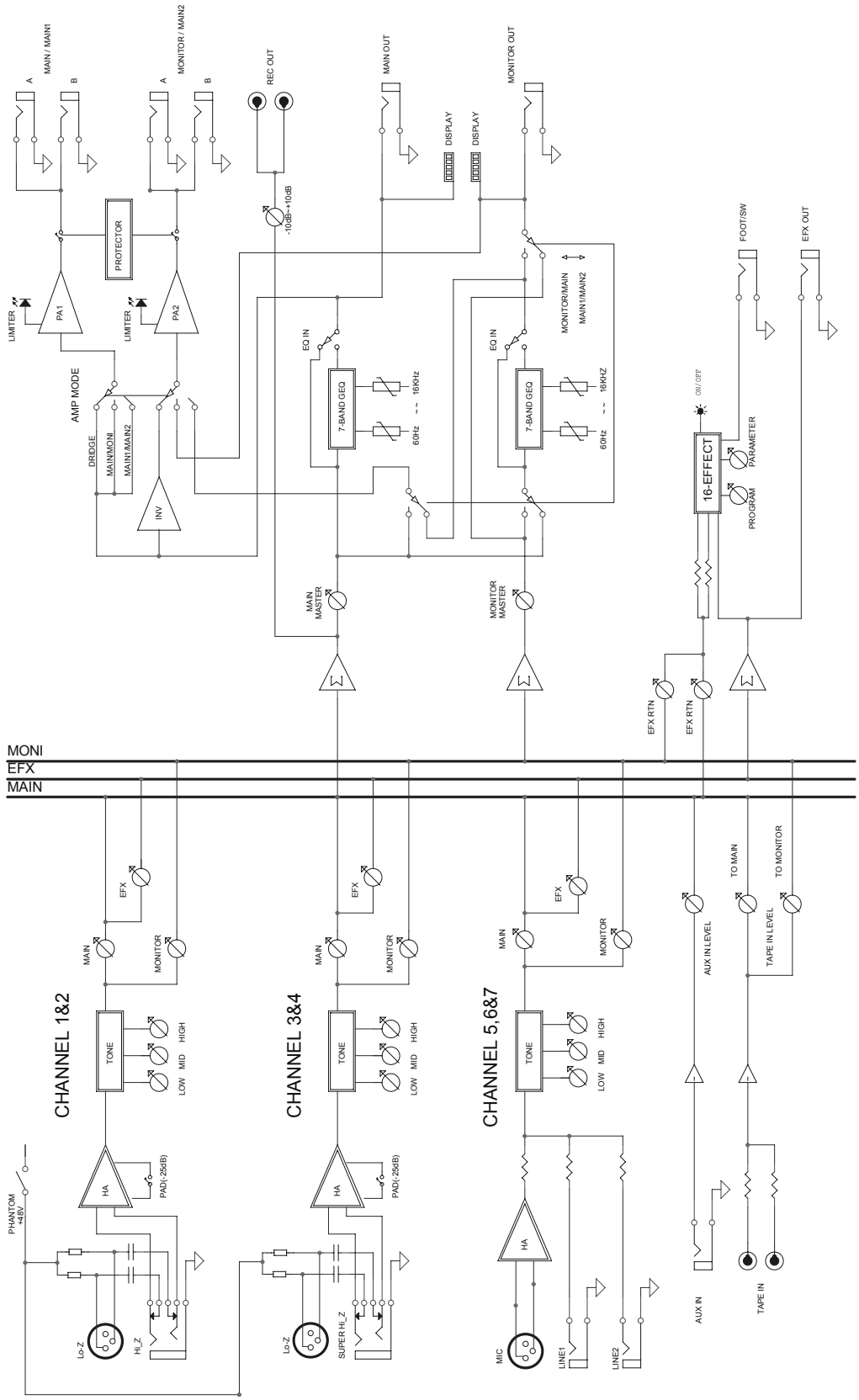

POD780 BLOCK DIAGRAM

Powerpod 1062 Plus

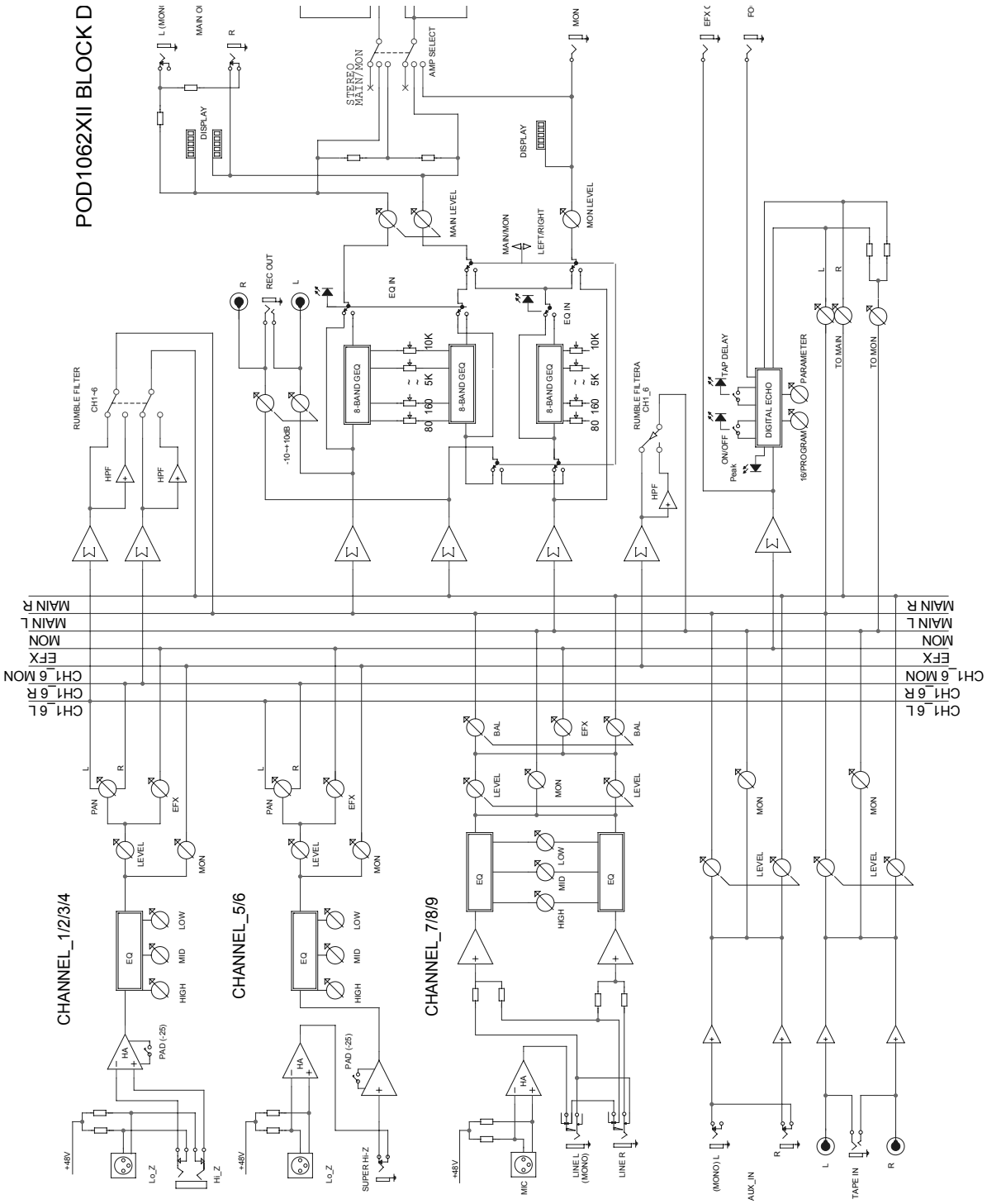

Powerpod 1082 Plus

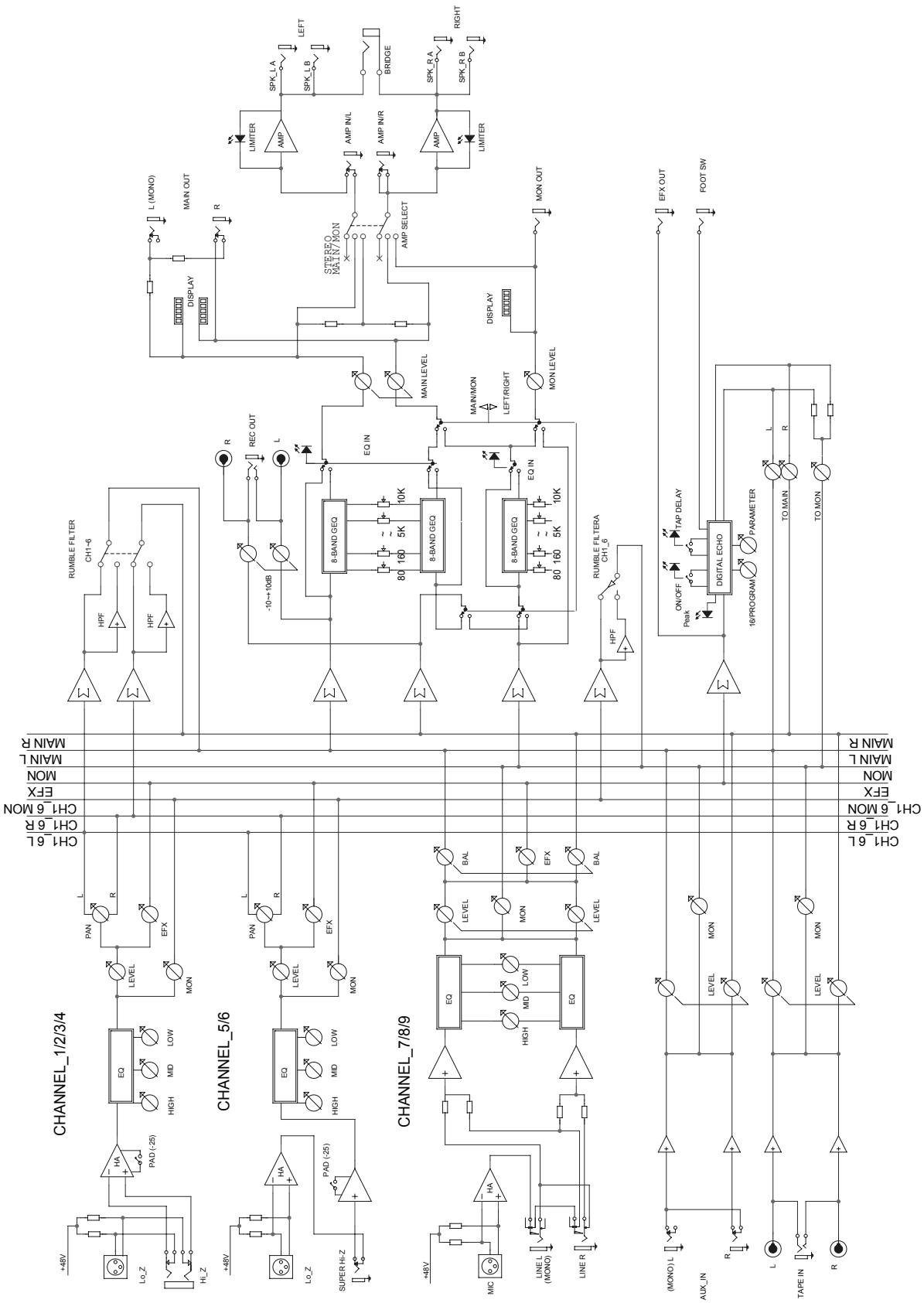

Powerpod 1062 R / 1082 R

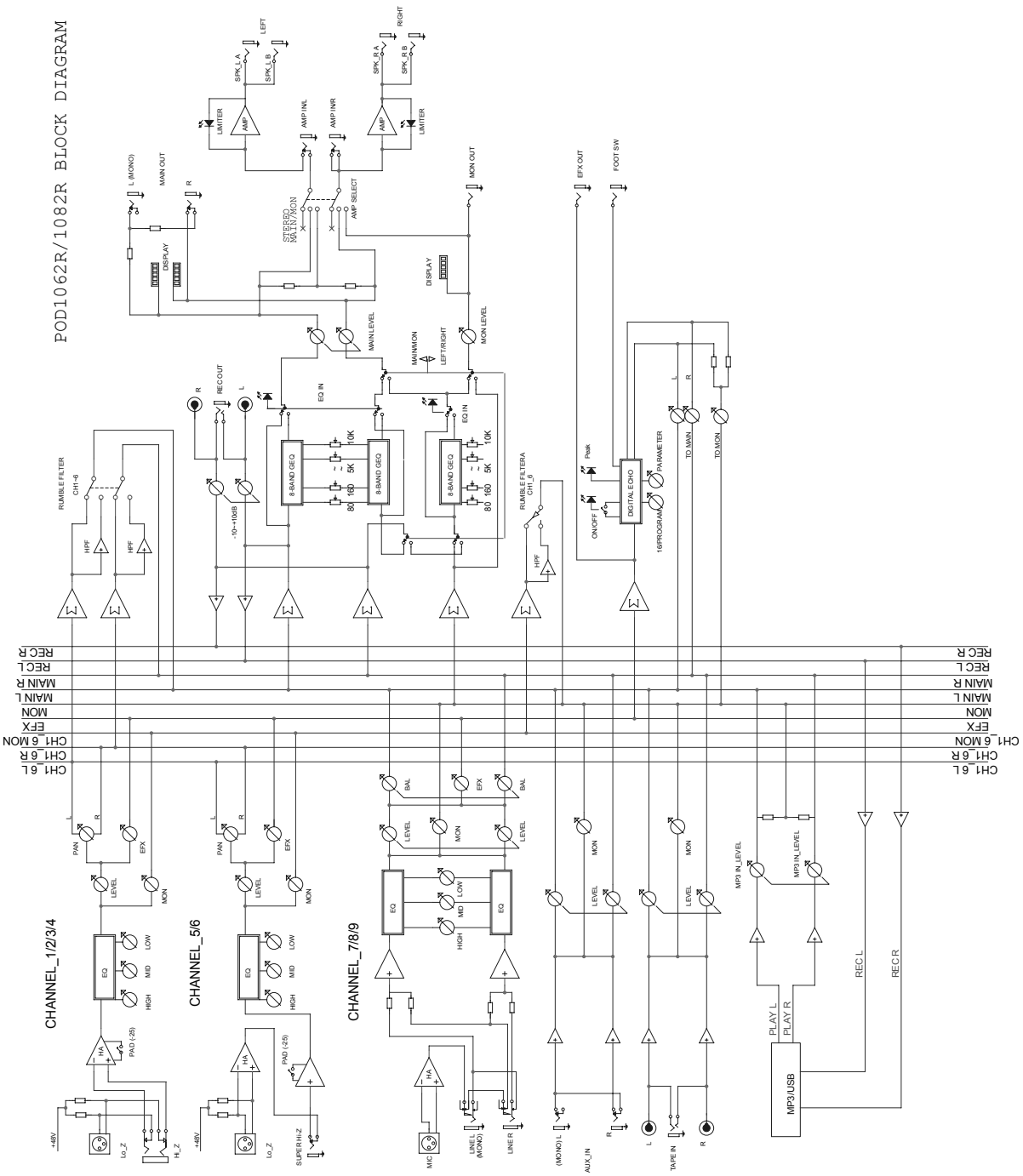

NOTES

PHONIC

WWW.PHONIC.COM